Tehnicki list

Konzola AW 15 G

Broj artikla: 6421292



Za manja opterećenja, sa zavarenom stopom.
Kod montaže konzola širine do 400 mm na U-nosače, ovisno o profilu, rabiti torban vijak ili šesterokutni vijak. Kod širine konzole preko 500 mm konzola se pričvršćuje pomoću šesterokutnog vijka kroz cijeli profil U-nosača. Pri tome je potrebno upotrijebiti odgovarajuće odstojnike!

CE UK CA

St	Čelik
G	galvanski pocinčano

Referentni podaci

Broj artikla	6421292
Tip	AW 15 61 G
Opis 1	Zidna i stropna konzola
Opis 2	sa zavarenom stopom
Proizvođač:	OBO
Dimenzija	B610mm
Boja	cink
Materijal	Čelik
Površina	galvanski pocinčano
Norma površine	EN ISO 19598 / EN ISO 4042
Najmanja prodajna jedinica	1
Jedinica količine	Komad
Težina	82 kg
Jedinica za težinu	kg/100 kom.
CO2 otisak (GWP) od kolijevke do vrata	1,7062 kg CO2e / 1 Komad

Tehnicki list

Konzola AW 15 G

Broj artikla: 6421292

Dimenzije

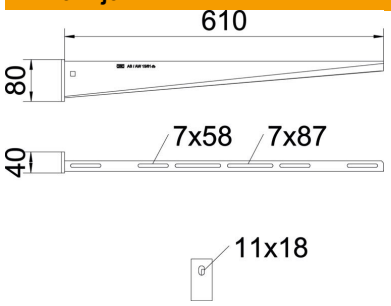

Duljina	40 mm
Širina	610 mm
Visina	80 mm
Mjera A	40 mm
Mjera B	610 mm
Mjera H	80 mm

Tehnički podaci

Izvedba	Konzola
F u kN	1,5 kN
Očuvanje funkcije	ne
Promjer rupe	11 mm
Sukladno ROHS-u	da
Nehrđajući plemeniti čelik, obrađen	ne
Kutno područje, maks.	90 mm
Kutno područje, min.	90 mm

Opterećenja

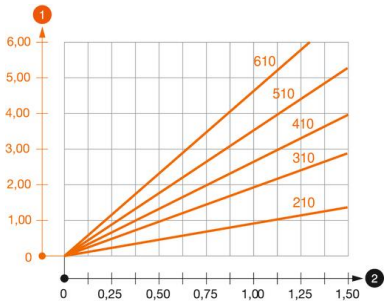

Dijagram opterecenja za konzolu tipa AW 15

1 Savijanje vrha konzole kod dozvoljenog opterećenja konzole

2 Dozvoljeno opterećenje konzole u kN bez težine čovjeka

— Krivulja opterećenja s dužinom konzole u mm

Karakteristike opterećenja sidra za konzole AW 15

Montaža na zid								
	Maksimalno opterećenje [kN]							
	Širina konzole [mm]							
Tip sidra	110	160	210	310	410	510	560	610
BZ-U 8-10-21/75	1,1	0,9	0,8	0,65	0,55	0,5	0,45	0,45
BZ-U 10-10-30/90	1,5	1,5	1,4	1,1	0,95	0,85	0,8	0,8

Max. total load F = cable weight + cable tray + bracket. The load capacity values increase considerably when used in uncracked concrete. Observe the load capacity of the brackets (diagram) and the installation conditions of the DIBt approval (anchors).

Tehnicki list

Konzola AW 15 G

Broj artikla: 6421292

Vrijednosti opterećenja za AW 15 na stropnom nosaču

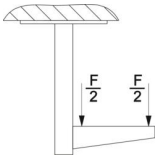

	Maksimalno opterećenje ukupne F u kN			
	Dužina konzole u mm			
Profil	100	200	300	400
US 3 K/ 20 - 60	1,5	1,5	1,3	1,3
US 3 K/ 70 - 120	1,5	1,5	1,3	1,3
US 5 K/ 20 - 60	1,5	1,5	1,5	1,5
US 5 K/ 70 - 120	1,5	1,5	1,4	1,5