Tehnicki list

Konzola AW 15 A2

Broj artikla: 6421044

Za manja opterećenja, sa zavarenom stopom.
Pričvršćenje konzole na U-profil od širine 400 mm pomoću vijka kroz obje ručke profila. Koristite odgovarajuće odstojnike!



A2	Nehrđajući čelik
2B	neprerađen, naknadno obrađen

Referentni podaci

Broj artikla	6421044
Tip	AW 15 61 A2
Opis 1	Zidna i stropna konzola
Opis 2	sa zavarenom stopom
Proizvođač:	OBO
Dimenzija	B610mm
Boja	oplemenjeni čelik
Materijal	Nehrđajući čelik 1.4301
Površina	površina naknadno obrađena
Norma površine	
Najmanja prodajna jedinica	1
Jedinica količine	Komad
Težina	85 kg
Jedinica za težinu	kg/100 kom.
CO2 otisak (GWP) od kolijevke do vrata	4,9894 kg CO2e / 1 Komad

Tehnicki list

Konzola AW 15 A2

Broj artikla: 6421044

Dimenzije

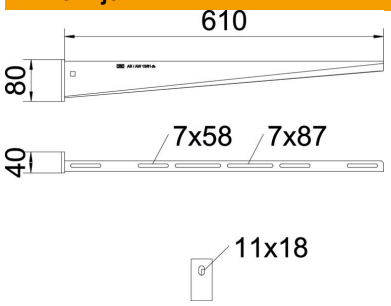

Duljina	40 mm
Širina	610 mm
Visina	80 mm
Mjera A	40 mm
Mjera B	610 mm
Mjera H	80 mm

Tehnički podaci

Izvedba	Konzola
F u kN	1,5 kN
Očuvanje funkcije	ne
Promjer rupe	11 mm
Sukladno ROHS-u	da
Nehrđajući plemeniti čelik, obrađen	da
Kutno područje, maks.	90 mm
Kutno područje, min.	90 mm

Opterećenja

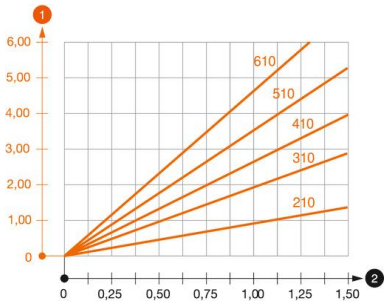

Dijagram opterecenja za konzolu tipa AW 15

1 Savijanje vrha konzole kod dozvoljenog opterećenja konzole

2 Dozvoljeno opterećenje konzole u kN bez težine čovjeka

—— Krivulja opterećenja s dužinom konzole u mm

Karakteristike opterećenja tiple za zidne i stropne konzole AW 15

Zidni nosač						
	Maksimalno opterećenje [kN]					
	Širina konzole [mm]					
Tip sidra	110	160	210	310	410	510
BZ3 10x90/0-30	1,5	1,5	1,5	1,47	1,25	1,13

Max. Belastung F ges. = Kabelgewicht + Kabelrinne + Ausleger. Die angegebenen Werte basieren auf gerissenem Beton der Festigkeitsklasse C20/25. Die Einbaubedingungen der ETA-Zulassung (Dübel) sind zu beachten!