Tehnicki list

Konzola AW 15

Broj artikla: 6420912

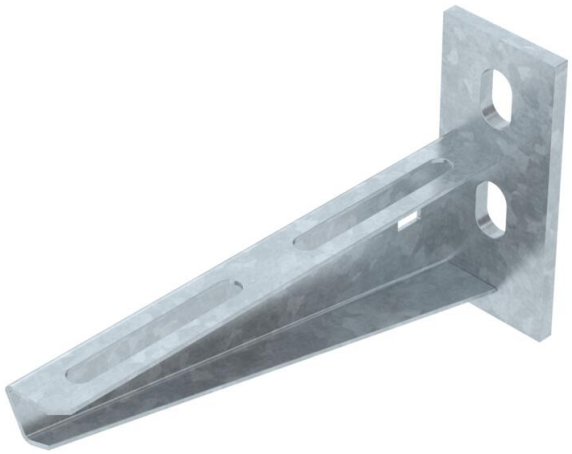

Zidne i stropne konzole sa zavarenom stopom i dvije perforacije za pričvršćenje. Dvostruko perforirana konzola posebno nudi mogućnost dvostrukog usidrenja na laganim pregradnim i zidanim zidovima.

St Čelik

FT vruće pocinčano

Referentni podaci

Broj artikla	6420912
Tip	AW 15 16 FT 2L
Opis 1	Zidna i stropna konzola
Opis 2	s čelnom pločom s dvije rupe
Proizvođač:	OBO
Dimenzija	B160mm
Boja	cink
Materijal	Čelik
Površina	vruće pocinčano
Norma površine	DIN EN ISO 1461
Najmanja prodajna jedinica	1
Jedinica količine	Komad
Težina	20 kg
Jedinica za težinu	kg/100 kom.
CO2 otisak (GWP) od kolijevke do vrata	0,5302 kg CO2e / 1 Komad

Tehnicki list

Konzola AW 15

Broj artikla: 6420912

Dimenzije

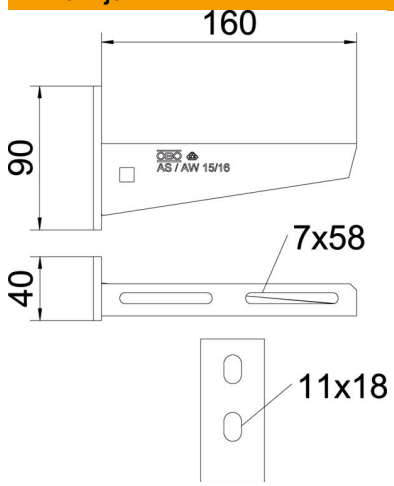

Duljina	40 mm
Širina	160 mm
Širina	6 in
Visina	90 mm
Visina	2,12 in
Mjera A	40 mm
Mjera B	160 mm
Mjera H	90 mm

Tehnički podaci

Izvedba	Konzola
F u kN	1,5 kN
Očuvanje funkcije	ne
Promjer rupe	11 mm
Sukladno ROHS-u	da
Nehrđajući plemeniti čelik, obrađen	ne
Kutno područje, maks.	90 mm
Kutno područje, min.	90 mm

Opterećenja

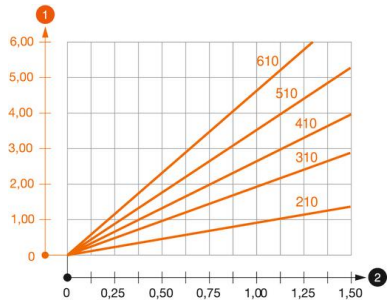

Dijagram opterecenja za konzolu tipa AW 15

1. Savijanje vrha konzole kod dozvoljenog opterećenja konzole
2. Dozvoljeno opterećenje konzole u kN bez težine čovjeka

—— Krivulja opterećenja s dužinom konzole u mm

Tehnicki list

Konzola AW 15

Broj artikla: 6420912

Karakteristike opterećenja sidrenih vijaka za zidne i stropne konzole AW 15

Zidni nosač								
	Maksimalno opterećenje [kN]							
	Širina konzole [mm]							
Tip sidra	110	160	210	310	410	510	560	610
BZ3 10x90/0-30	1,5	1,5	1,5	1,47	1,25	1,13	0,95	0,94

Die angegebenen Werte basieren auf gerissenem Beton der Festigkeitsklasse C20/25. Die Einbaubedingungen der ETA-Zulassung (Dübel) sind zu beachten!