Tehnicki list

Konzola AW 15

Broj artikla: 6420796



Za manja opterećenja, sa zavarenom stopom.
Pričvršćenje konzole na U-profil od širine 400 mm pomoću šestokutnog vijka kroz obje ručke profila. Postavite odgovarajuće odstojnike!

St Čelik

FT vruće pocinčano

Referentni podaci

Broj artikla	6420796
Tip	AW 15 56 FT
Opis 1	Zidna i stropna konzola
Opis 2	sa zavarenom stopom
Proizvođač:	OBO
Dimenzija	B560mm
Boja	cink
Materijal	Čelik
Površina	vruće pocinčano
Norma površine	DIN EN ISO 1461
Najmanja prodajna jedinica	1
Jedinica količine	Komad
Težina	77 kg
Jedinica za težinu	kg/100 kom.
CO2 otisak (GWP) od kolijevke do vrata	2,0782 kg CO2e / 1 Komad

Tehnicki list

Konzola AW 15

Broj artikla: 6420796

Dimenzije

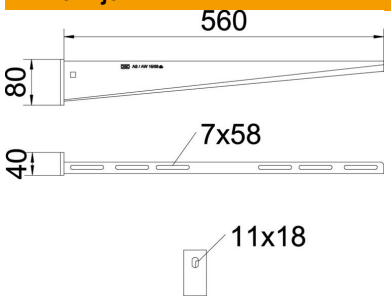

Duljina	40 mm
Širina	560 mm
Visina	80 mm
Mjera A	40 mm
Mjera B	560 mm
Mjera H	80 mm
Mjera W	560 mm

Tehnički podaci

Izvedba	Konzola
EPD artikl	da
F u kN	1,5 kN
Očuvanje funkcije	ne
Promjer rupe	11 mm
Sukladno ROHS-u	da
Nehrđajući plemeniti čelik, obrađen	ne
Kutno područje, maks.	90 mm
Kutno područje, min.	90 mm

Opterećenja

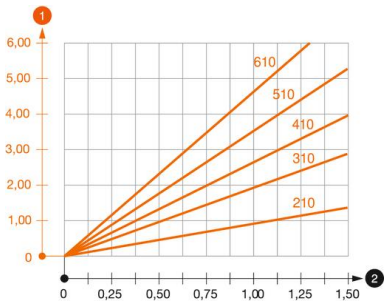

Dijagram opterecenja za konzolu tipa AW 15

1. Savijanje vrha konzole kod dozvoljenog opterećenja konzole
2. Dozvoljeno opterećenje konzole u kN bez težine čovjeka

— Krivulja opterećenja s dužinom konzole u mm

Karakteristike opterećenja sidrenih vijaka za zidne i stropne konzole AW 15

Zidni nosač								
	Maksimalno opterećenje [kN]							
	Širina konzole [mm]							
Tip sidra	110	160	210	310	410	510	560	610
BZ3 10x90/0-30	1,5	1,5	1,5	1,47	1,25	1,13	0,95	0,94

Die angegebenen Werte basieren auf gerissenem Beton der Festigkeitsklasse C20/25. Die Einbaubedingungen der ETA-Zulassung (Dübel) sind zu beachten!

Tehnicki list

Konzola AW 15

Broj artikla: 6420796

Vrijednosti opterećenja za AW 15 na stropnom nosaču

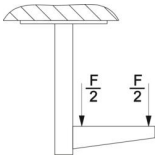

	Maksimalno opterećenje ukupne F u kN			
	Dužina konzole u mm			
Profil	100	200	300	400
US 3 K/ 20 - 60	1,5	1,5	1,3	1,3
US 3 K/ 70 - 120	1,5	1,5	1,3	1,3
US 5 K/ 20 - 60	1,5	1,5	1,5	1,5
US 5 K/ 70 - 120	1,5	1,5	1,4	1,5