Tehnicki list

Konzola AWG 15 A2

Broj artikla: 6420631



Za manja opterećenja, sa zavarenom stopom za pričvršćenje mrežnih polica bez vijaka.

Pričvršćenje konzole na U-profil od širine 400 mm pomoću šestokutnog vijka kroz cijeli profil. Koristiti odgovarajuće odstojnike.

A2	Nehrđajući čelik
2B	neprerađen, naknadno obrađen

Referentni podaci

Broj artikla	6420631
Tip	AWG 15 31 A2
Opis 1	Zidna i stropna konzola
Opis 2	za mrežni kanal
Proizvođač:	OBO
Dimenzija	B310mm
Boja	oplemenjeni čelik
Materijal	Nehrđajući čelik 1.4301
Površina	površina naknadno obrađena
Norma površine	
Najmanja prodajna jedinica	1
Jedinica količine	Komad
Težina	33 kg
Jedinica za težinu	kg/100 kom.
CO2 otisak (GWP) od kolijevke do vrata	2,3869 kg CO2e / 1 Komad

Tehnicki list

Konzola AWG 15 A2

Broj artikla: 6420631

Dimenzije

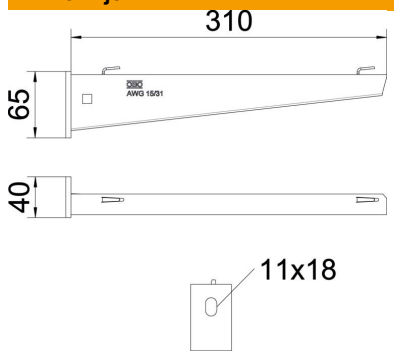

Duljina	40 mm
Širina	310 mm
Visina	65 mm
Mjera A	40 mm
Mjera B	310 mm
Mjera H	65 mm

Tehnički podaci

Izvedba	Konzola
F u kN	1,5 kN
Očuvanje funkcije	ne
za maks. širinu	300 mm
za širinu min.	300
Promjer rupe	11 mm
Sukladno ROHS-u	da
Nehrđajući plemeniti čelik, obrađen	da
Kutno područje, maks.	90 mm
Kutno područje, min.	90 mm

Opterećenja

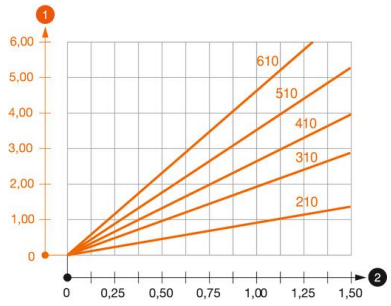

Dijagram opterecenja za konzolu tipa AW G 15

1. Savijanje vrha konzole kod dozvoljenog opterećenja konzole
2. Dozvoljeno opterećenje konzole u kN bez težine čovjeka
3. Dužina konzole u mm

Karakteristike opterećenja tiple za zidne i stropne konzole AWG 15

Zidni nosač								
	Maksimalno opterećenje [kN] Širina konzole [mm]							
Tip sidra	110	160	210	310	410	510	560	610
BZ3 10x90/0-30	1,5	1,5	1,5	1,47	1,25	1,13	0,95	0,94

Max. Belastung F ges. = Kabelgewicht + Kabelrinne + Ausleger. Die angegebenen Werte basieren auf gerissenem Beton der Festigkeitsklasse C20/25. Die Einbaubedingungen der ETA-Zulassung (Dübel) sind zu beachten!