Tehnicki list

Konzola AWG 15 FT

Broj artikla: 6420614

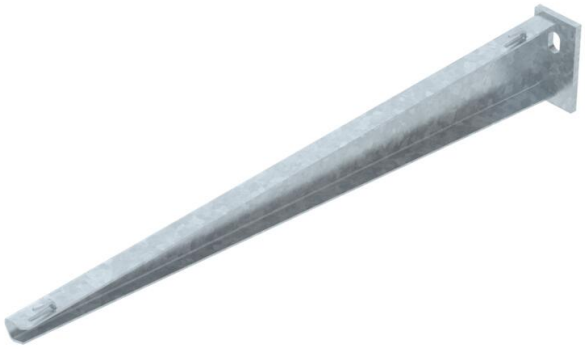

Za manja opterećenja, sa zavarenom stopom za pričvršćenje mrežnih kanala bez vijaka.
Pričvršćenje konzole na U-profil od širine 400 mm pomoću šestokutnog vijka kroz cijeli profil. Koristiti odgovarajuće odstojnike.

AW US3 US5 US7

St Čelik

FT vruće pocinčano

Referentni podaci

Broj artikla	6420614
Tip	AW G 15 51 FT
Opis 1	zidna i stropna konzola
Opis 2	za mrežni kanal
Proizvođač:	OBO
Dimenzija	B510mm
Boja	cink
Materijal	Čelik
Površina	vruće pocinčano
Norma površine	DIN EN ISO 1461
Najmanja prodajna jedinica	1
Jedinica količine	Komad
Težina	69 kg
Jedinica za težinu	kg/100 kom.
CO2 otisak (GWP) od kolijevke do vrata	1,7051 kg CO2e / 1 Komad

Tehnicki list

Konzola AWG 15 FT

Broj artikla: 6420614

Dimenzije

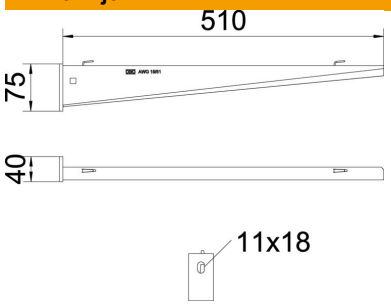

Duljina	40 mm
Širina	510 mm
Visina	75 mm
Mjera A	40 mm
Mjera B	510 mm
Mjera H	75 mm

Tehnički podaci

Izvedba	Konzola
F u kN	1,5 kN
Očuvanje funkcije	ne
za maks. širinu	500 mm
za širinu min.	500
Promjer rupe	11 mm
Sukladno ROHS-u	da
Nehrđajući plemeniti čelik, obrađen	ne
Kutno područje, maks.	90 mm
Kutno područje, min.	90 mm

Opterećenja

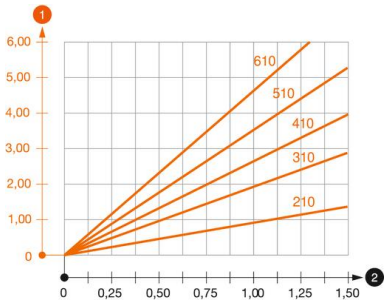

Dijagram opterecenja za konzolu tipa AW G 15

1. Savijanje vrha konzole kod dozvoljenog opterećenja konzole
2. Dozvoljeno opterećenje konzole u kN bez težine čovjeka
3. Dužina konzole u mm

Karakteristike opterećenja sidrenih vijaka za zidne i stropne konzole AWG 15

Opterećenje konzole							
	Maksimalno opterećenje ukupne F u kN						
	Dužina konzole u mm						
F kN	100	150	200	300	400	500	600
2,4	0,73	0,65	0,61	0,49	0,44	0,41	0,38
4,3	1,31	1,16	1,08	0,88	0,78	0,73	0,66

Die angegebenen Werte basieren auf gerissenem Beton der Festigkeitsklasse C20/25. Die Einbaubedingungen der ETA-Zulassung (Dübel) sind zu beachten!

Tehnicki list

Konzola AWG 15 FT

Broj artikla: 6420614

Vrijednosti opterećenja za AWG 15 na stropnom nosaču

	Maksimalno opterećenje ukupne F u kN			
	Dužina konzole u mm			
Profil	100	200	300	400
US 3 K/ 20 - 60	1,5	1,5	1,3	1,3
US 3 K/ 70 - 120	1,5	1,5	1,3	1,3
US 5 K/ 20 - 60	1,5	1,5	1,5	1,5
US 5 K/ 70 - 120	1,5	1,5	1,4	1,5