Tehnicki list

Konzola AWG 15 FT

Broj artikla: 6420608



Za manja opterećenja, sa zavarenom stopom za pričvršćenje mrežnih kanala bez vijaka.
Pričvršćenje konzole na U-profil od širine 400 mm pomoću šestokutnog vijka kroz cijeli profil. Koristiti odgovarajuće odstojnike.

St Čelik

FT vruće pocinčano

Referentni podaci

Broj artikla	6420608
Tip	AW G 15 21 FT
Opis 1	Zidna i stropna konzola
Opis 2	za mrežni kanal
Proizvođač:	OBO
Dimenzija	B210mm
Boja	cink
Materijal	Čelik
Površina	vruće pocinčano
Norma površine	DIN EN ISO 1461
Najmanja prodajna jedinica	1
Jedinica količine	Komad
Težina	26 kg
Jedinica za težinu	kg/100 kom.
CO2 otisak (GWP) od kolijevke do vrata	0,5856 kg CO2e / 1 Komad

Tehnicki list

Konzola AWG 15 FT

Broj artikla: 6420608

Dimenzije

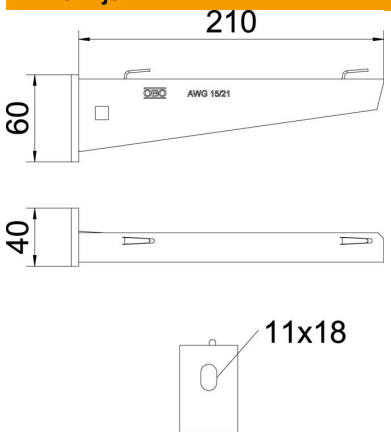

Duljina	40 mm
Širina	210 mm
Visina	60 mm
Mjera A	40 mm
Mjera B	210 mm
Mjera H	60 mm

Tehnički podaci

Izvedba	Konzola
F u kN	1,5 kN
Očuvanje funkcije	ne
za maks. širinu	200 mm
za širinu min.	200
Promjer rupe	11 mm
Sukladno ROHS-u	da
Nehrđajući plemeniti čelik, obrađen	ne
Kutno područje, maks.	90 mm
Kutno područje, min.	90 mm

Opterećenja

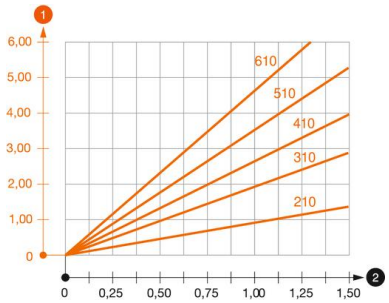

Dijagram opterecenja za konzolu tipa AW G 15

1. Savijanje vrha konzole kod dozvoljenog opterećenja konzole
2. Dozvoljeno opterećenje konzole u kN bez težine čovjeka
3. Dužina konzole u mm

Tehnicki list

Konzola AWG 15 FT

Broj artikla: 6420608

Karakteristike opterećenja sidrenih vijaka za zidne i stropne konzole AWG 15

Zidni nosač								
	Maksimalno opterećenje [kN]							
	Širina konzole [mm]							
Tip sidra	110	160	210	310	410	510	560	610
BZ3 10x90/0-30	1,5	1,5	1,5	1,47	1,25	1,13	0,95	0,94

Die angegebenen Werte basieren auf gerissenem Beton der Festigkeitsklasse C20/25. Die Einbaubedingungen der ETA-Zulassung (Dübel) sind zu beachten!

Vrijednosti opterećenja za AWG 15 na stropnom nosaču

	Maksimalno opterećenje ukupne F u kN			
	Dužina konzole u mm			
Profil	100	200	300	400
US 3 K/ 20 - 60	1,5	1,5	1,3	1,3
US 3 K/ 70 - 120	1,5	1,5	1,3	1,3
US 5 K/ 20 - 60	1,5	1,5	1,5	1,5
US 5 K/ 70 - 120	1,5	1,5	1,4	1,5