Tehnicki list

Konzola AW 30 FT

Broj artikla: 6419798



Za srednja opterećenja, sa zavarenom stopom.
Pričvršćenje konzole na U-profil od širine 400 mm pomoću šestokutnog vijka kroz obje ručke profila. Postavite odgovarajuće odstojnike!

St Čelik

FT vruće pocinčano

Referentni podaci

Broj artikla	6419798
Tip	AW 30 51 FT
Opis 1	Zidna i stropna konzola
Opis 2	sa zavarenom stopom
Proizvođač:	OBO
Dimenzija	B510mm
Boja	cink
Materijal	Čelik
Površina	vruće pocinčano
Norma površine	DIN EN ISO 1461
Najmanja prodajna jedinica	1
Jedinica količine	Komad
Težina	129 kg
Jedinica za težinu	kg/100 kom.
CO2 otisak (GWP) od kolijevke do vrata	3,0984 kg CO2e / 1 Komad

Tehnicki list

Konzola AW 30 FT

Broj artikla: 6419798

Dimenzije

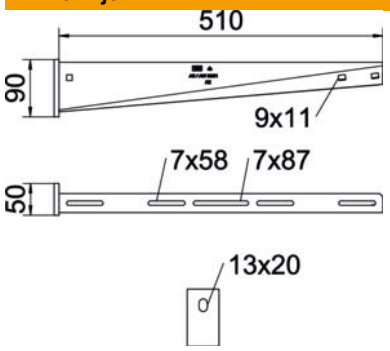

Duljina	50 mm
Širina	510 mm
Visina	90 mm
Mjera A	50 mm
Mjera B	510 mm
Mjera H	90 mm

Tehnički podaci

Izvedba	Konzola
EPD artikl	da
F u kN	3 kN
Očuvanje funkcije	ne
Promjer rupe	13 mm
Sukladno ROHS-u	da
Nehrđajući plemeniti čelik, obrađen	ne
Kutno područje, maks.	90 mm
Kutno područje, min.	90 mm

Opterećenja

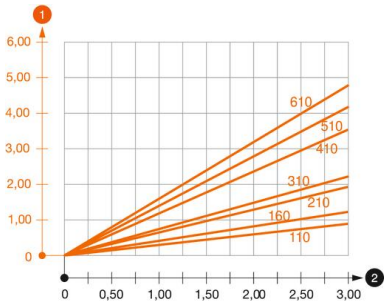

Dijagram opterecenja za konzolu tipa AW 30

1. Savijanje vrha konzole kod dozvoljenog opterećenja konzole
2. Dozvoljeno opterećenje konzole u kN bez težine čovjeka

— Krivulja opterećenja s dužinom konzole u mm

Karakteristike opterećenja sidrenih vijaka za zidne i stropne konzole AW 30

Zidni nosač									
	Maksimalno opterećenje [kN]								
	Širina konzole [mm]								
Tip sidra	110	160	210	310	410	510	560	610	710
BZ3 10x90/0-30	3,00	2,10	-	-	-	-	-	-	-
BZ3 12x110/0-35	-	-	3,00	2,71	2,07	2,02	1,98	1,98	1,51

Die angegebenen Werte basieren auf gerissenem Beton der Festigkeitsklasse C20/25. Die Einbaubedingungen der ETA-Zulassung (Dübel) sind zu beachten!

Tehnicki list

Konzola AW 30 FT

Broj artikla: 6419798

Vrijednosti opterećenja za AW 30 na stropnom nosaču

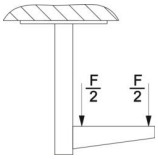

	Maksimalno opterećenje ukupne F u kN			
	Dužina konzole u mm			
Profil	100	200	300	400
US 3 K/ 20 - 60	2,1	1,8	1,3	1,3
US 3 K/ 70 - 120	1,8	1,5	1,3	1,3
US 5 K/ 20 - 60	2,4	2,0	1,8	2,5
US 5 K/ 70 - 120	2,4	2,0	1,4	2,5