Tehnicki list

Konzola AW 55 FT

Broj artikla: 6418554

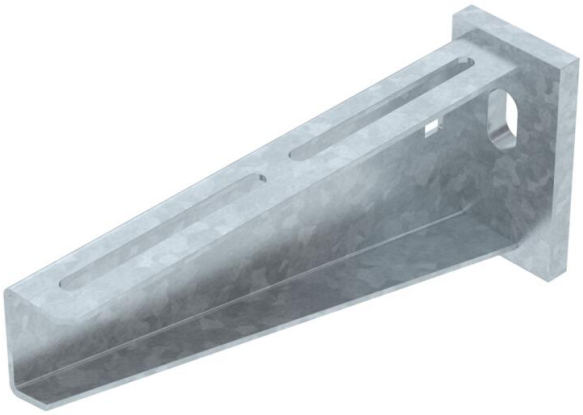

Za velika opterećenja, sa zavarenom stopom.
Pričvršćenje konzole na U-profil od širine 400 mm pomoću šestokutnog vijka kroz obje ručke profila. Postavite odgovarajuće odstojnike!

CE UK CA

St Čelik

FT vruće pocinčano

Referentni podaci

Broj artikla	6418554
Tip	AW 55 21 FT
Opis 1	Zidna i stropna konzola
Opis 2	sa zavarenom stopom
Proizvođač:	OBO
Dimenzija	B210mm
Boja	cink
Materijal	Čelik
Površina	vruće pocinčano
Norma površine	DIN EN ISO 1461
Najmanja prodajna jedinica	1
Jedinica količine	Komad
Težina	75,7 kg
Jedinica za težinu	kg/100 kom.
CO2 otisak (GWP) od kolijevke do vrata	1,8702 kg CO2e / 1 Komad

Tehnicki list

Konzola AW 55 FT

Broj artikla: 6418554

Dimenzije

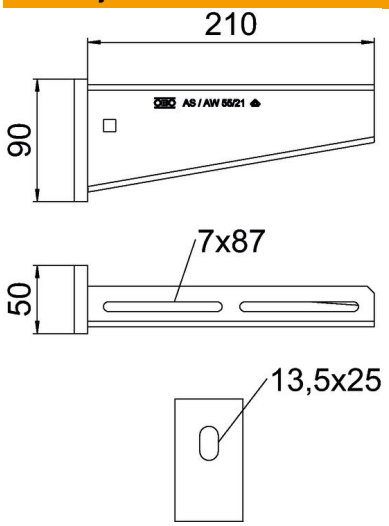

Duljina	50 mm
Širina	210 mm
Visina	90 mm
Mjera A	50 mm
Mjera B	210 mm
Mjera H	90 mm

Tehnički podaci

Izvedba	Konzola
EPD artikl	da
F u kN	5,5 kN
Očuvanje funkcije	da
Promjer rupe	13,5 mm
Sukladno ROHS-u	da
Nehrđajući plemeniti čelik, obrađen	ne
Kutno područje, maks.	90 mm
Kutno područje, min.	90 mm

Opterećenja

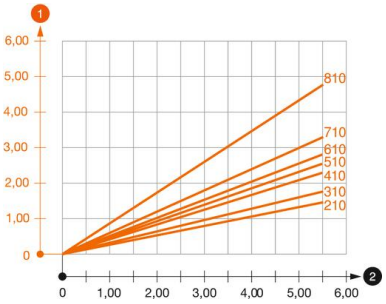

Dijagram opterecenja za konzolu tipa AW 55

1. Savijanje vrha konzole kod dozvoljenog opterećenja konzole
2. Dozvoljeno opterećenje konzole u kN bez težine čovjeka

—— Krivulja opterećenja s dužinom konzole u mm

Tehnicki list

Konzola AW 55 FT

Broj artikla: 6418554

Karakteristike opterećenja sidrenih vijaka za zidne i stropne konzole AW 55

Zidni nosač										
	Maksimalno opterećenje [kN]									
	Širina konzole [mm]									
Tip sidra	210	310	410	510	560	610	710	810	910	1010
BZ3 12x110/0-35	3,92	3,83	3,79	3,46	3,30	3,30	3,15	2,53	2,38	2,23

The stated values are based on cracked concrete of the resistance class C20/25. Please comply with the installation requirements of the ETA approval (anchors).