Tehnicki list

Zidna konzola AW 80

Broj artikla: 6417884



Za velika opterećenja, sa zavarenom stopom.
Kod pričvršćenja kabelske police i ljestvi pomoću torban vijka veličine M6 posebno naručite podloške velike površine (perforacija u konzoli 9 x ...).

St Čelik

FT vruće pocinčano

Referentni podaci

Broj artikla	6417884
Tip	AW 80 81 FT
Opis 1	Zidna konzola
Opis 2	sa zavarenom stopom
Proizvođač:	OBO
Dimenzija	B810mm
Boja	cink
Materijal	Čelik
Površina	vruće pocinčano
Norma površine	DIN EN ISO 1461
Najmanja prodajna jedinica	1
Jedinica količine	Komad
Težina	623 kg
Jedinica za težinu	kg/100 kom.
CO2 otisak (GWP) od kolijevke do vrata	15,4548 kg CO2e / 1 Komad

Tehnicki list

Zidna konzola AW 80

Broj artikla: 6417884

Dimenzije

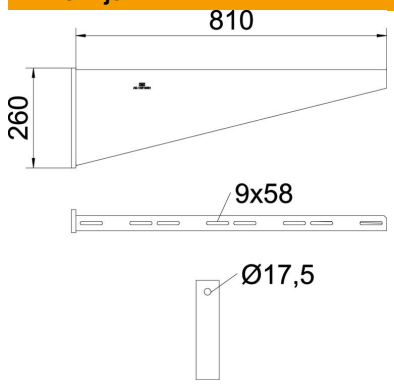

Duljina	60 mm
Širina	810 mm
Visina	260 mm
Mjera A	60 mm
Mjera B	810 mm
Mjera H	260 mm

Tehnički podaci

Izvedba	Konzola
F u kN	8 kN
Očuvanje funkcije	ne
Promjer rupe	17,5 mm
Sukladno ROHS-u	da
Nehrđajući plemeniti čelik, obrađen	ne
Kutno područje, maks.	90 mm
Kutno područje, min.	90 mm

Opterećenja

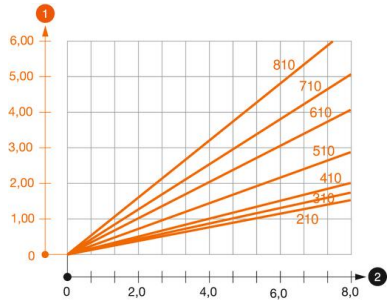

Dijagram opterecenja za konzolu tipa AW 80

1. Savijanje vrha konzole kod dozvoljenog opterećenja konzole
2. Dozvoljeno opterećenje konzole u kN bez težine čovjeka

—— Krivulja opterećenja s dužinom konzole u mm

Karakteristike opterećenja sidrenih vijaka za zidnu konzolu AW 80

Zidni nosač							
	Maksimalno opterećenje [kN]						
	Širina konzole [mm]						
Tip sidra	210	310	410	510	610	710	810
BZ3 16x135/0-35	7,31	7,66	6,87	6,38	5,90	5,17	4,69

Max. total load F = cable weight + cable tray + bracket. The load capacity values increase considerably when used in uncracked concrete. The values given are based on concrete of strength class C20/25. Observe the installation conditions of the DIBt approval (anchors).