Tehnicki list

Zidna konzola AW 80

Broj artikla: 6417752

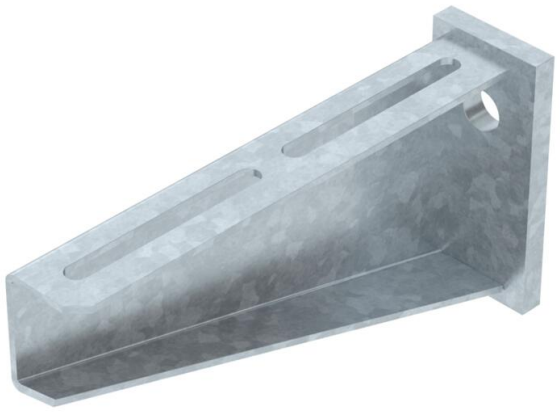

Za velika opterećenja, sa zavarenom stopom.
Kod pričvršćenja kabelske police i ljestvi pomoću torban vijka veličine M6 posebno naručite podloške velike površine (perforacija u konzoli 9 x ...).

St Čelik

FT vruće pocinčano

Referentni podaci

Broj artikla	6417752
Tip	AW 80 21 FT
Opis 1	Zidna konzola
Opis 2	sa zavarenom stopom
Proizvođač:	OBO
Dimenzija	B210mm
Boja	cink
Materijal	Čelik
Površina	vruće pocinčano
Norma površine	DIN EN ISO 1461
Najmanja prodajna jedinica	1
Jedinica količine	Komad
Težina	104 kg
Jedinica za težinu	kg/100 kom.
CO2 otisak (GWP) od kolijevke do vrata	2,6672 kg CO2e / 1 Komad

Tehnicki list

Zidna konzola AW 80

Broj artikla: 6417752

Dimenzije

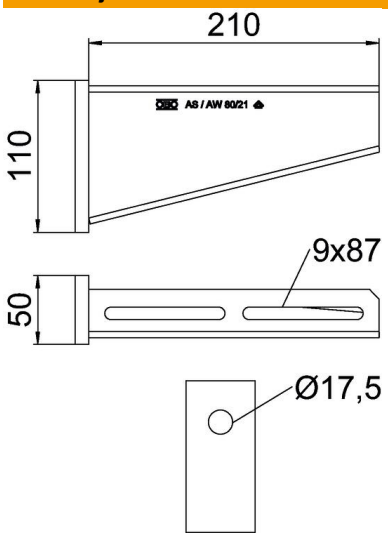

Duljina	50 mm
Širina	210 mm
Visina	110 mm
Mjera A	50 mm
Mjera B	210 mm
Mjera H	110 mm

Tehnički podaci

Izvedba	Konzola
F u kN	8 kN
Očuvanje funkcije	ne
Promjer rupe	17,5 mm
Sukladno ROHS-u	da
Nehrđajući plemeniti čelik, obrađen	ne
Kutno područje, maks.	90 mm
Kutno područje, min.	90 mm

Opterećenja

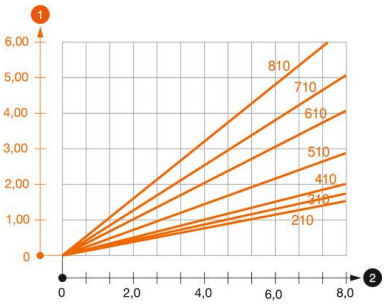

Dijagram opterecenja za konzolu tipa AW 80

1 Savijanje vrha konzole kod dozvoljenog opterećenja konzole

2 Dozvoljeno opterećenje konzole u kN bez težine čovjeka

— Krivulja opterećenja s dužinom konzole u mm

Tehnicki list

Zidna konzola AW 80

Broj artikla: 6417752

Karakteristike opterećenja sidrenih vijaka za zidnu konzolu AW 80

Zidni nosač							
	Maksimalno opterećenje [kN]						
	Širina konzole [mm]						
Tip sidra	210	310	410	510	610	710	810
BZ3 16x135/0-35	7,31	7,66	6,87	6,38	5,90	5,17	4,69

Max. total load F = cable weight + cable tray + bracket. The load capacity values increase considerably when used in uncracked concrete. The values given are based on concrete of strength class C20/25. Observe the installation conditions of the DIBt approval (anchors).