Tehnicki list

Stezaljka za uzemljenje s navojem za pričvršćenje

Broj artikla: 6404014



Stezaljka za uzemljenje sustava nosača kabela. .Navojni vijak bez glave M14 s prorezom Prikladno za presjeke vodiča od 25 – 75 mm².

CuZn 37 Mjed

Referentni podaci

Broj artikla	6404014
Tip	EKL 35 M6
Opis 1	Vijak za uzemljenje
Opis 2	s navojem M6
Proizvođač:	OBO
Dimenzija	25-75mm²
Boja	mjed
Materijal	mjed
Najmanja prodajna jedinica	50
Jedinica količine	Komad
Težina	4,8 kg
Jedinica za težinu	kg/100 kom.
CO2 otisak (GWP) od kolijevke do vrata	0,1191 kg CO2e / 1 Komad

Tehnicki list

Stezaljka za uzemljenje s navojem za pričvršćenje

Broj artikla: 6404014

Dimenzije

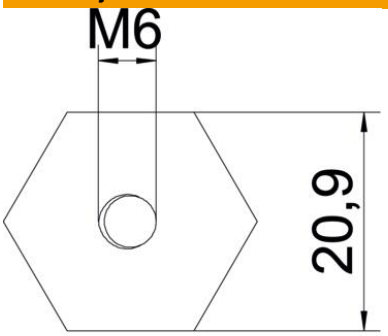

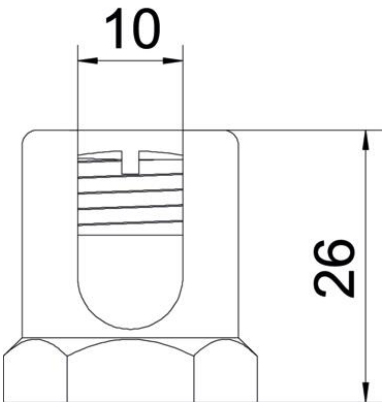

Mjera L	1,02 in
Mjera L	26 mm
Mjera l	10 mm

Tehnički podaci

Očuvanje funkcije	ne
Prikladno za mrežni kanal	ne
Prikladno za kabelske ljestve	da
Prikladno za kabelsku policu	da
Navoj	M6
S priborom za zavijanje	ne
Presjek	75 mm²
Sukladno ROHS-u	izuzeti
Nehrđajući plemeniti čelik, obrađen	ne
Širina ključa	21
Vrsta spoja	s čepom/provrtom