Tehnicki list

Kosi priključni element

Broj artikla: 6365027



Kosi priključni element služi za spoj navojne šipke i ovjesa kod standardne zidne montaže pomoću kabelskih ljestvi i kabelskih polica s očuvanje funkcije sukladno HRN DIN 4102 dio 12.

CE

St	Čelik
FS	galvanski pocinčano

Referentni podaci

Broj artikla	6365027
Tip	ABS FS
Opis 1	Kosi priključni element
Opis 2	za očuvanje funkcije
Proizvođač:	OBO
Boja	cink
Materijal	Čelik
Površina	pocinčano
Norma površine	DIN EN 10346
Najmanja prodajna jedinica	20
Jedinica količine	Komad
Težina	7,2 kg
Jedinica za težinu	kg/100 kom.
CO2 otisak (GWP) od kolijevke do vrata	0,2914 kg CO2e / 1 Komad

Tehnicki list

Kosi priključni element

Broj artikla: 6365027

Dimenzije

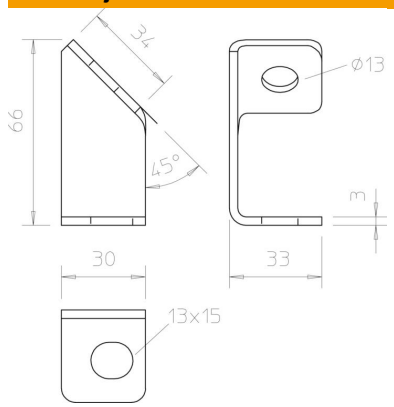

Tehnički podaci

Sukladno ROHS-u	da