Tehnicki list

TP stropni nosač FT

Broj artikla: 6364403



TP profil za pričvršćivanje na vodoravne betonske stropove.
Odstojnik tipa DS 4 uvijek koristiti zbog stabilnosti ako se profil pričvršćuje na strop ili ako se profila pričvršćuje za pojačanu glavu.
Važno: kao konzolu koristite samo do dužine od 345 mm.

St Čelik

FT vruće pocinčano

Referentni podaci

Broj artikla	6364403
Tip	TPS 445 FT
Opis 1	TP-stropni nosač
Proizvođač:	OBO
Dimenzija	L445mm
Boja	cink
Materijal	Čelik
Površina	vruće pocinčano
Norma površine	DIN EN ISO 1461
Najmanja prodajna jedinica	1
Jedinica količine	Komad
Težina	75 kg
Jedinica za težinu	kg/100 kom.
CO2 otisak (GWP) od kolijevke do vrata	1,6365 kg CO2e / 1 Komad

Tehnicki list

TP stropni nosač FT

Broj artikla: 6364403

Dimenzije

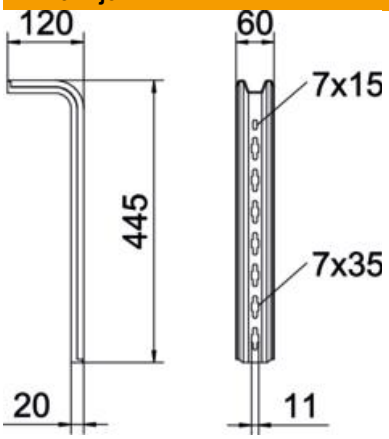

Duljina	445 mm
Širina	60 mm
Visina	120 mm
Mjera L	445 mm

Tehnički podaci

Izvedba	S-profil
Očuvanje funkcije	ne
Sukladno ROHS-u	da

Opterećenja

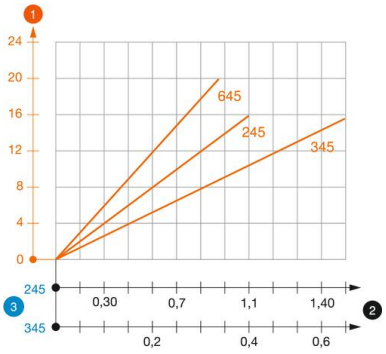

Dijagram opterećenja TP-profil tip TPS

1. Savijanje stropnog nosača kod dozvoljenog opterećenja konzole
2. Dozvoljeno opterećenje konzole u kN bez težine čovjeka
3. Dužina konzole u mm

—— Krivulja opterećenja s dužinom profila u mm

Karakteristike opterećenja sidrenih vijaka za TP stropni nosač

	jednostrano opterećenje		
	Maksimalno opterećenje [kN]		
	Širina konzole [mm]		
Tip sidra	145	245	345
BZ3 8x75/0-20	1,48	0,93	0,68
BZ3 10x90/0-30	1,48	0,93	0,68

Maksimalno opterećenje F ukupno = masa kabela + kabelska polica + konzola + stropni nosač. Vrijednosti iz tablice za opterećenje s obje strane uzimaju u obzir postojeći razmak osi ai = 17 cm. Navedeni podaci temelje se na napuknutom betonu čvrstoće C20/25. Podaci se temelje na betonu čvrstoće C20/25. Obratite pozornost na uvjete za ugradnju DIBt odobrenja (tiple)!