# Tehnicki list

## TP stropni nosač FS

## Broj artikla: 6364322



TP profil za pričvršćivanje na vodoravne betonske stropove.
Odstojnik tipa DS 4 uvijek koristiti zbog stabilnosti ako se profil pričvršćuje na strop ili ako se profila pričvršćuje za pojačanu glavu.
Važno: kao konzolu koristite samo do dužine od 345 mm.

St Čelik

FS galvanski pocinčano

### Referentni podaci

| | |
|---|---|
| Broj artikla | 6364322 |
| Tip | TPS 445 FS |
| Opis 1 | TP-stropni nosač |
| Proizvođač: | OBO |
| Dimenzija | L445mm |
| Boja | cink |
| Materijal | Čelik |
| Površina | pocinčano |
| Norma površine | DIN EN 10346 |
| Najmanja prodajna jedinica | 1 |
| Jedinica količine | Komad |
| Težina | 73 kg |
| Jedinica za težinu | kg/100 kom. |
| CO2 otisak (GWP) od kolijevke do vrata | 1,7223 kg CO2e / 1 Komad |

# Tehnicki list

## TP stropni nosač FS

## Broj artikla: 6364322

### Dimenzije

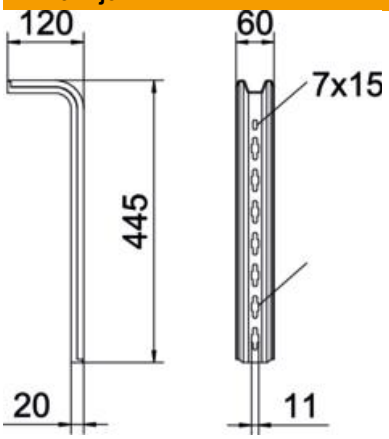


| | |
|---|---|
| Duljina | 445 mm |
| Širina | 60 mm |
| Visina | 120 mm |
| Mjera H | 120 mm |
| Mjera L | 445 mm |

### Tehnički podaci

| | |
|---|---|
| Izvedba | S-profil |
| Očuvanje funkcije | ne |
| Sukladno ROHS-u | da |

### Opterećenja

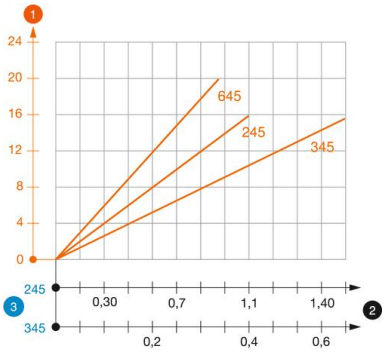


**Dijagram opterećenja TP-profil tip TPS**

1. Savijanje stropnog nosača kod dozvoljenog opterećenja konzole
2. Dozvoljeno opterećenje konzole u kN bez težine čovjeka
3. Dužina konzole u mm

—— Krivulja opterećenja s dužinom profila u mm

### Karakteristike opterećenja sidrenih vijaka za TP stropni nosač

| jednostrano opterećenje | | | |
|---|---|---|---|
| | Maksimalno opterećenje [kN] | | |
| | Širina konzole [mm] | | |
| Tip sidra | 145 | 245 | 345 |
| BZ3 8x75/0-20 | 1,48 | 0,93 | 0,68 |
| BZ3 10x90/0-30 | 1,48 | 0,93 | 0,68 |

Maksimalno opterećenje ukupne F = težina kabela + kabelska polica + konzola + stropni nosač. Vrijednosti iz tablice za opterećenje s obje strane uzimaju u obzir razmak osi ai = 17 cm. Podaci za nosivost višestruko se uvećavaju kod korištenja betona bez pukotina. Podaci se temelje na betonu čvrstoće C20/25. Uzmite u obzir uvjete za ugradnju iz DIBt odobrenja (tiple)!