Tehnicki list

Nosač za viseću montažu FT

Broj artikla: 6363903

Nosač za sustave nosača kabela.



St Čelik

FT vruće pocinčano

Referentni podaci

Broj artikla	6363903
Tip	AHB 100 FT
Opis 1	Nosač za viseću montažu
Opis 2	plosnati čelik
Proizvođač:	OBO
Dimenzija	B100mm
Boja	cink
Materijal	Čelik
Površina	vruće pocinčano
Norma površine	DIN EN ISO 1461
Najmanja prodajna jedinica	1
Jedinica količine	Komad
Težina	54 kg
Jedinica za težinu	kg/100 kom.
CO2 otisak (GWP) od kolijevke do vrata	1,2084 kg CO2e / 1 Komad

Tehnicki list

Nosač za viseću montažu FT

Broj artikla: 6363903

Dimenzije

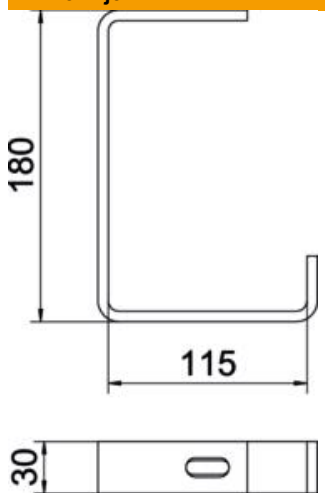

Duljina	30 mm
Širina	127 mm
Visina	180 mm
Mjera B	115 mm

Tehnički podaci

Izvedba	Nosač za viseću montažu (C-stremen)
F u kN strop	0,6 kN
Očuvanje funkcije	ne
za maks. širinu	100 mm
za širinu min.	100
Prikladan za navojnu šiku, metrički	10
Prikladno za mrežni kanal	ne
Prikladno za kabelske ljestve	ne
Prikladno za kabelsku policu	da
Prikladno za širinu police/ljestve	100 mm
Promjer rupe	11 mm
Debljina materijala	6 mm
Pričvršćivanje polica	vijčano spajanje
Sukladno ROHS-u	da
podesivo	ne