Tehnicki list

TP zidni i stropni nosač FS

Broj artikla: 6363822



TP zidni i stropni nosač za univerzalno pričvršćivanje.
Važno! Odstojnik tipa DS 4 može se zbog stabilnosti uvijek koristiti ako se nosač pričvršćuje direktno na zid ili strop.



St Čelik

FS galvanski pocinčano

Referentni podaci

Broj artikla	6363822
Tip	TPD 345 FS
Opis 1	Zidni i stropni nosač
Opis 2	TP-profil
Proizvođač:	OBO
Dimenzija	B345mm
Boja	cink
Materijal	Čelik
Površina	pocinčano
Norma površine	DIN EN 10346
Najmanja prodajna jedinica	1
Jedinica količine	Komad
Težina	73,6 kg
Jedinica za težinu	kg/100 kom.
CO2 otisak (GWP) od kolijevke do vrata	1,8615 kg CO2e / 1 Komad

Tehnicki list

TP zidni i stropni nosač FS

Broj artikla: 6363822

Dimenzije

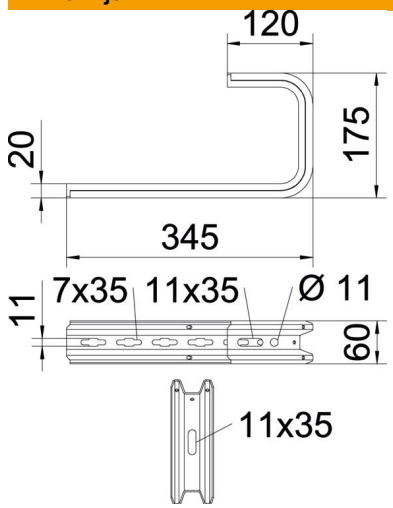

Duljina	345 mm
Širina	345 mm
Visina	60 mm
Mjera B	345 mm
Mjera H	175 mm

Tehnički podaci

Izvedba	Nosač za viseću montažu (C-stremen)
F u kN strop	0,5 kN
F u kN u zidu	0,55 kN
Očuvanje funkcije	ne
za maks. širinu	300 mm
za širinu min.	300
Prikladno za mrežni kanal	da
Prikladno za kabelske ljestve	da
Prikladno za kabelsku policu	da
Prikladno za širinu police/ljestve	300 mm
Sukladno ROHS-u	da
podesivo	ne

Opterećenja

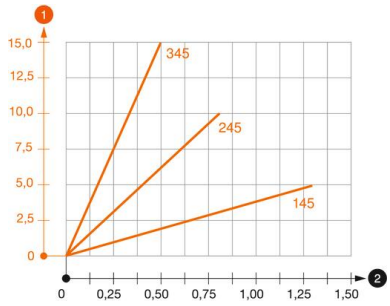

Dijagram opterecenja stropnog stremena tipa TPD

1. Savijanje vrha konzole kod dozvoljenog opterećenja konzole
2. Dozvoljeno opterećenje konzole u kN bez težine čovjeka

—— Krivulja opterećenja s dužinom konzole u mm

Tehnicki list

TP zidni i stropni nosač FS

Broj artikla: 6363822

Karakteristike opterećenja sidrenih vijaka za TPD zidni i stropni nosač

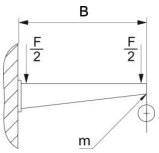

Zidni nosač					
	Maksimalno opterećenje [kN]				
	Duljina konzole [mm]				
Tip sidra	145	245	345	445	545
BZ3 8x95/0-40	0,56	0,53	0,50	0,47	0,44
BZ3 10x90/0-30	1,03	0,96	0,68	0,54	

Maksimalno opterećenje ukupne F = težina kabela + kabelska polica + stropni nosač. Podaci za nosivost višestruko se uvećavaju kod korištenja betona bez pukotina. Podaci se temelje na betonu čvrstoće C20/25.