# Tehnicki list

## Ovjesni element za kabelske police za montažu rasvjete FS

## Broj artikla: 6358810



Srednja viseća montaža za kabelski kanal za montažu rasvjete tipa LTR za ovješenje navojne šipke i ovješenje lanca.
Srednja viseća montaža može se koristiti sa svim kabelskim policama širine 75 mm i visine 60 mm.

CE

| | |
|---|---|
| St | Čelik |
| FS | galvanski pocinčano |

### Referentni podaci

| | |
|---|---|
| Broj artikla | 6358810 |
| Tip | MAH LTR FS |
| Opis 1 | Ovjesni element |
| Opis 2 | za kabelske police |
| Proizvođač: | OBO |
| Dimenzija | 50x70x85 |
| Boja | cink |
| Materijal | Čelik |
| Površina | pocinčano |
| Norma površine | DIN EN 10346 |
| Najmanja prodajna jedinica | 25 |
| Jedinica količine | Komad |
| Težina | 12 kg |
| Jedinica za težinu | kg/100 kom. |
| CO2 otisak (GWP) od kolijevke do vrata | 0,4154 kg CO2e / 1 Komad |

# Tehnicki list

## Ovjesni element za kabelske police za montažu rasvjete FS

## Broj artikla: 6358810

### Dimenzije

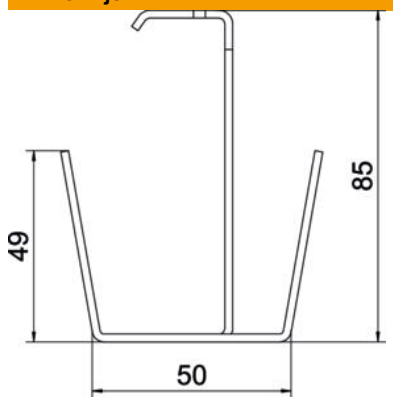


| | |
|---|---|
| Duljina | 50 mm |
| Širina | 70 mm |
| Visina | 85 mm |
| Mjera b | 70 mm |

### Tehnički podaci

| | |
|---|---|
| Izvedba | ovješeno |
| F u kN | 0,8 kN |
| Očuvanje funkcije | ne |
| za maks. širinu | 75 mm |
| za širinu min. | 75 |
| Prikladan za navojnu šiku, metrički | 10 |
| Prikladno za mrežni kanal | ne |
| Prikladno za kabelske ljestve | ne |
| Prikladno za kabelsku policu | da |
| Prikladno za širinu police/ljestve | 75 mm |
| Promjer rupe | 10,5 mm |
| Debljina materijala | 2 mm |
| Sukladno ROHS-u | da |