Tehnicki list

Ovjesni element za kabelske police visine 60 mm FS

Broj artikla: 6358709

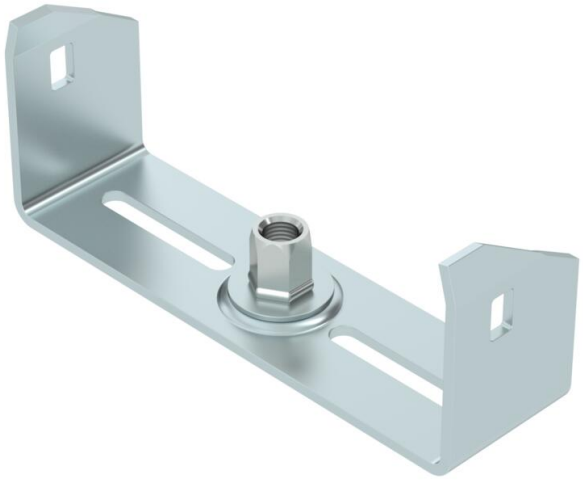

Srednja viseća montaža za kabelske police sa savijenim stranicama u visini 60 mm.
Ovjesni element ima na sebi maticu M10 koja se može okretati. Kod polaganja obratite pozornost na istomjerni raspored tereta (izbjegavajte jednostrano opterećenje).

Ovjesni elementi širine 100, 150 i 200 mm imaju dodatne perforacije kako bi se mogli pričvrstiti na kabelsku policu kada se koriste kod očuvanja funkcije sukladno HRN DIN 4102, dio 12.

St	Čelik
FS	galvanski pocinčano

Referentni podaci

Broj artikla	6358709
Tip	MAH 60 150 FS
Opis 1	Ovjesni element
Opis 2	za kabelske police
Proizvođač:	OBO
Dimenzija	B150mm
Boja	cink
Materijal	Čelik
Površina	pocinčano
Norma površine	DIN EN 10346
Najmanja prodajna jedinica	1
Jedinica količine	Komad
Težina	23 kg
Jedinica za težinu	kg/100 kom.
CO2 otisak (GWP) od kolijevke do vrata	0,6419 kg CO2e / 1 Komad

Tehnicki list

Ovjesni element za kabelske police visine 60 mm FS

Broj artikla: 6358709

Dimenzije

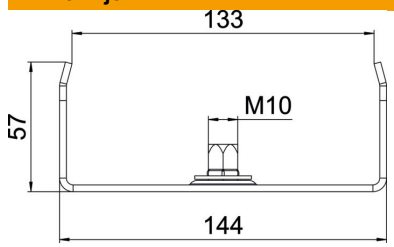

Duljina	40 mm
Širina	150 mm
Širina	8 in
Visina	57 mm
Mjera B	144 mm
Mjera b	133 mm

Tehnički podaci

Izvedba	ovješeno
F u kN	0,5 kN
Očuvanje funkcije	da
za maks. širinu	150 mm
za širinu min.	150
Prikladan za navojnu šiku, metrički	10
Prikladno za mrežni kanal	ne
Prikladno za kabelske ljestve	ne
Prikladno za kabelsku policu	da
Prikladno za širinu police/ljestve	150 mm
Promjer rupe	10,5 mm
Sukladno ROHS-u	da
podesivo	ne