Tehnicki list

Stezni kut KWS FT

Broj artikla: 6355250

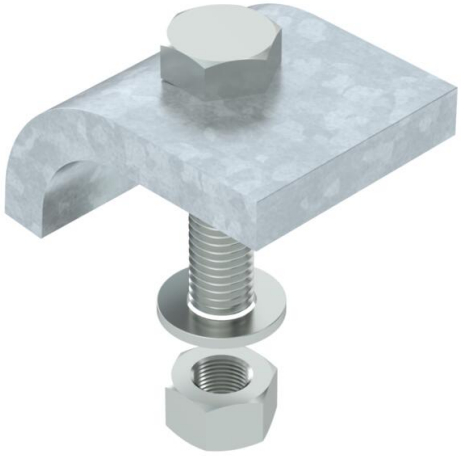

Stezaljka sa vijkom tipa KWS za direktno pričvršćivanje konstrukcija na prirubnice čeličnog nosača.
Stezni kut se mora prilagoditi na debljinu materijala nosača.

CE

St Čelik

FT vruće pocinčano

Referentni podaci

Broj artikla	6355250
Tip	KWS 25 FT
Opis 1	stezaljka
Opis 2	s vijkom, h = 25 mm
Proizvođač:	OBO
Dimenzija	60x50
Boja	cink
Materijal	Čelik
Površina	vruće pocinčano
Norma površine	DIN EN ISO 1461
Najmanja prodajna jedinica	10
Jedinica količine	par
Težina	80 kg
Jedinica za težinu	kg/100 par
CO2 otisak (GWP) od kolijevke do vrata	1,6951 kg CO2e / 2 Komad

Tehnicki list

Stezni kut KWS FT

Broj artikla: 6355250

Dimenzije

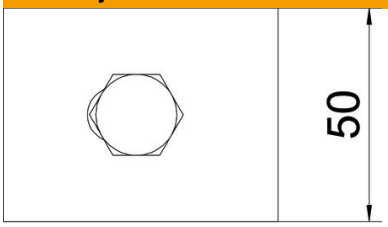

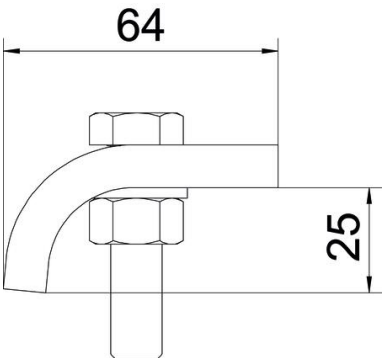

Visina	25 mm

Tehnički podaci

F u kN	5,7 kN
Prikladno za maks. debljinu prirubnice	28 mm
Prikladno za min. debljinu prirubnice	22 mm
Navoj metrički	12
Sukladno ROHS-u	da
Vijak	M12 x 60