Tehnicki list

Stezni kutnik KWS FT

Broj artikla: 6355226

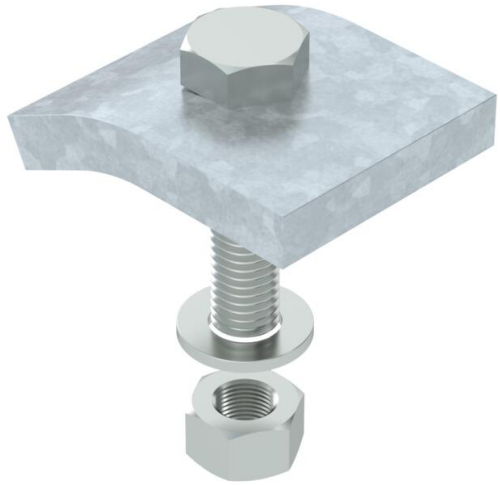

Stezaljka sa vijkom tipa KWS za direktno pričvršćivanje konstrukcija na prirubnice čeličnog nosača.
Stezni kut se mora prilagoditi na debljinu materijala nosača.

CE

St Čelik

FT vruće pocinčano

Referentni podaci

Broj artikla	6355226
Tip	KWS 10 FT
Opis 1	Stezaljka
Opis 2	s vijkom, h = 10 mm
Proizvođač:	OBO
Dimenzija	60x50
Boja	cink
Materijal	Čelik
Površina	vruće pocinčano
Norma površine	DIN EN ISO 1461
Najmanja prodajna jedinica	10
Jedinica količine	par
Težina	70 kg
Jedinica za težinu	kg/100 par
CO2 otisak (GWP) od kolijevke do vrata	1,4473 kg CO2e / 2 Komad

Tehnicki list

Stezni kutnik KWS FT

Broj artikla: 6355226

Dimenzije

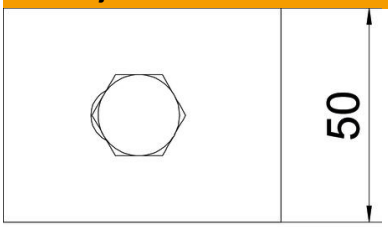

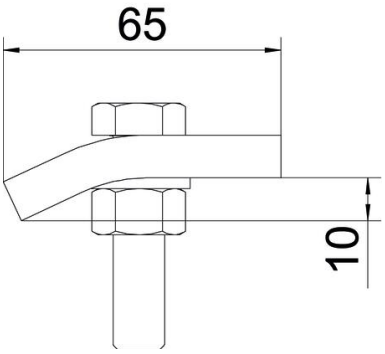

Visina	10 mm

Tehnički podaci

F u kN	5,7 kN
Prikladno za maks. debljinu prirubnice	12 mm
Prikladno za min. debljinu prirubnice	8 mm
Navoj metrički	12
Sukladno ROHS-u	da
Vijak	M12 x 50