# Tehnicki list

## US 5 stropni nosač A2

## Broj artikla: 6341378



Stropni nosač (U-profil) sa zavarenom stopom.
Za pričvršćivanje na vodoravne betonske stropove i čelične nosače. Kod primjene konzole širine od 400 mm ili montaže konzole na kraju profila preporučuje se primjena odstojnika tip DSK 45.

CE UKCA US5

| | |
|---|---|
| A2 | Nehrđajući čelik |
| 2B | neprerađen, naknadno obrađen |

### Referentni podaci

| | |
|---|---|
| Broj artikla | 6341378 |
| Tip | US 5 K 70 A2 |
| Opis 1 | Stropni nosač |
| Opis 2 | sa zavarenom stopom |
| Proizvođač: | OBO |
| Dimenzija | 50x50x700 |
| Boja | oplemenjeni čelik |
| Materijal | Nehrđajući čelik 1.4301 |
| Površina | površina naknadno obrađena |
| Norma površine | |
| Najmanja prodajna jedinica | 1 |
| Jedinica količine | Komad |
| Težina | 225 kg |
| Jedinica za težinu | kg/100 kom. |
| CO2 otisak (GWP) od kolijevke do vrata | 12,095 kg CO2e / 1 Komad |

# Tehnicki list

## US 5 stropni nosač A2

## Broj artikla: 6341378

### Dimenzije

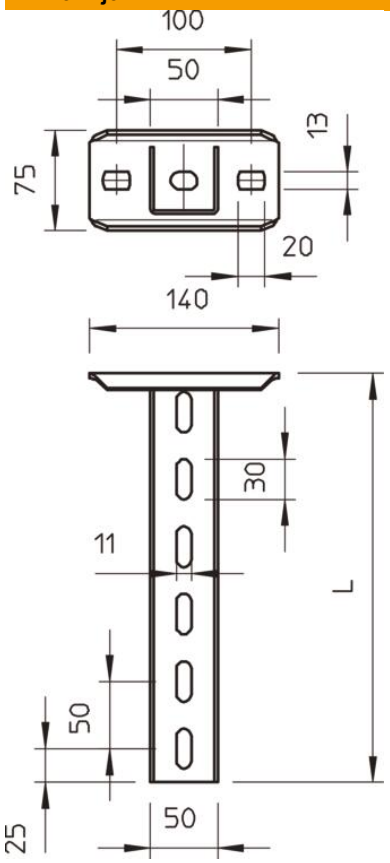


| | |
|---|---|
| Duljina | 700 mm |
| Širina | 50 mm |
| Visina | 50 mm |

### Tehnički podaci

| | |
|---|---|
| Izvedba | U-profil |
| Dužina konzole 200 | 5,75 kN |
| Dužina konzole 400 | 3,1 kN |
| Dužina konzole 600 | 2,2 kN |
| Očuvanje funkcije | ne |
| Debljina materijala | 2,5 mm |
| maksimalno vlačno opterećenje | 10 kN |
| Sukladno ROHS-u | da |

# Tehnicki list

## US 5 stropni nosač A2

## Broj artikla: 6341378

### Opterećenja

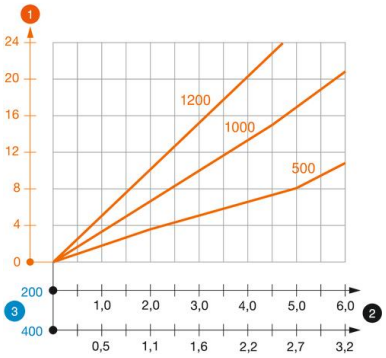


**Dijagram opterećenja U-profila tipa US 5 K VA**

1. Savijanje stropnog nosača kod dozvoljenog opterećenja konzole
2. Dozvoljeno opterećenje konzole u kN bez težine čovjeka
3. Dužina konzole u mm

—— Krivulja opterećenja s dužinom profila u mm

### Karakteristike opterećenja tiple za stropni nosač tipa US 5 K

| jednostrano opterećenje | | | | |
|---|---|---|---|---|
| | Maksimalno opterećenje [kN] | | | |
| | Širina konzole [mm] | | | |
| Tip sidra | 110 | 210 | 310 | 410 |
| BZ3 10x90/0-30 | 4,31 | 3,18 | 2,51 | 2,06 |
| BZ3 12x110/0-35 | 5,82 | 4,29 | 3,39 | 2,77 |

Maksimalno opterećenje F ukupno = masa kabela + kabelska polica + konzola + stropni nosač. Vrijednosti iz tablice za opterećenje s obje strane uzimaju u obzir postojeći razmak osi ai = 10 cm. Navedeni podaci temelje se na napuknutom betonu čvrstoće C20/25. Obratite pozornost na uvjete za ugradnju ETA odobrenja (tiple)!