Tehnicki list

Medijski stupić, tip ISSRHSM45

Broj artikla: 6290091



ISS instalacijski stupić od aluminija s otvorom sustava od 45 mm.

Set koji se sastoji od:
1 stupac sa postoljem
Ukupna duljina: 675 mm
1 aluminijski gornji dio
Duljina: 675 mm
Dizajn ovog ISS instalacijskog stupa temelji se na izuzetno tankom, okruglom aluminijskom profilu, koji na prednjoj strani prikazuje glatki gornji dio serije parapetnih kanala Rapid 45. Otvor sustava od 45 mm prikladan je za direktnu ugradnju sklopki i priključnica serije Modul 45®. Ugradni prostor teoretski je dovoljan za 14 Modul 45® elektroelemenata. Ako se koriste elementi serije Modul 45 connect® ili kabeli kojima je potrebno više prostora, smanjuje se broj ugradnih elemenata. Alternativno je moguća ugradnja pregrade tip 2371/40 (6023096).

Alu Aluminij

EL eloksirano

Referentni podaci

Broj artikla	6290091
Tip	ISSRHSM45EL
Opis 1	Medijski stupić
Opis 2	podni
Proizvođač:	OBO
Dimenzija	675x70x60
Boja	srebrna
Materijal	Aluminij
Površina	eloksiran
Norma površine	
Najmanja prodajna jedinica	1
Jedinica količine	Komad
Težina	135 kg
Jedinica za težinu	kg/100 kom.
CO2 otisak (GWP) od kolijevke do vrata	25,6786 kg CO2e / 1 Komad

Tehnicki list

Medijski stupić, tip ISSRHSM45

Broj artikla: 6290091

Dimenzije

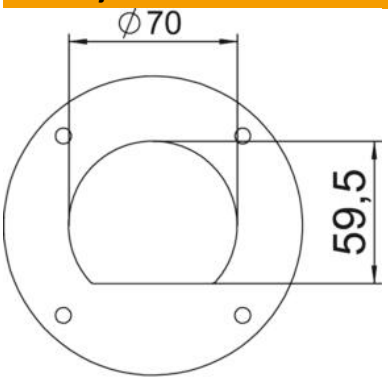

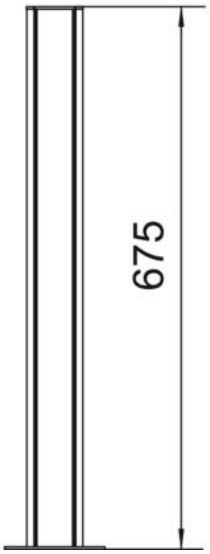

Duljina	675 mm
Širina	70 mm
Visina	59,5 mm

Tehnicki list

Medijski stupić, tip ISSRHSM45

Broj artikla: 6290091

Tehnički podaci

Broj ugradnih elemenata	1
Broj komora	1 St.
Izvedba	jednostrano
Vrsta pričvršćivanja	Postolje
Montaža na pod	da
Stropna montaža	ne
Neprekidni profil	da
bez halogena	da
Uvodnica	dolje
Širina poklopca	45 mm
Može se prilagoditi	ne
Sukladno ROHS-u	da
Oblik stupa	okruglo
Min. visina stupa	675 mm
podesivo	ne
Već ožičeno	ne