Tehnicki list

Medijski stupić, tip ISSDHSM45

Broj artikla: 6289982



ISS instalacijski stupić od aluminija, s otvorom sustava od 45 mm za direktnu ugradnju sklopki i priključnica serije Modul 45.

Stup koji se sastoji od:
1 dvodijelni stup s bazom
Ukupna duljina 675 mm
2 gornja dijela aluminij
Duljina 675 mm
Dizajn ovog instalacijskog stupa temelji se na izuzetno tankom, ovalnom aluminijskom profilu, koji na obje uske strane ovala prikazuje gornji dio serije parapetnih kanala Rapid 45. Otvor sustava od 45 mm prikladan je za direktnu ugradnju sklopki i priključnica serije Modul 45®. Ugradni prostor teoretski je dovoljan za 2 x 14 Modul 45® elektroelemenata. Ako se koriste elementi serije Modul 45 connect® ili kabeli kojima je potrebno više prostora, smanjuje se broj ugradnih elemenata. Alternativno je moguća ugradnja pregrade tip 2371/40 (6023096).

Alu Aluminij

EL eloksirano

Referentni podaci

Broj artikla	6289982
Tip	ISSDHSM45EL
Opis 1	Medijski stupić
Opis 2	podni
Proizvođač:	OBO
Dimenzija	675x80x130
Boja	srebrna
Materijal	Aluminij
Površina	eloksiran
Norma površine	
Najmanja prodajna jedinica	1
Jedinica količine	Komad
Težina	281,5 kg
Jedinica za težinu	kg/100 kom.
CO2 otisak (GWP) od kolijevke do vrata	38,0159 kg CO2e / 1 Komad

Tehnicki list

Medijski stupić, tip ISSDHSM45

Broj artikla: 6289982

Dimenzije

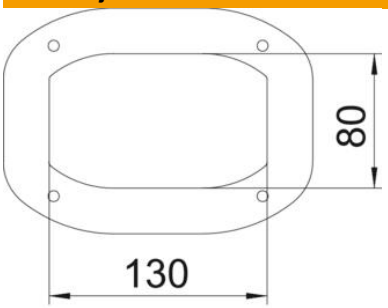

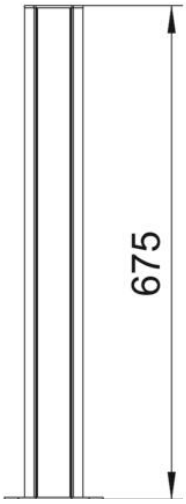

Duljina	675 mm
Širina	80 mm
Visina	130 mm

Tehnički podaci

Broj ugradnih elemenata	2
Broj komora	2 St.
Izvedba	dvostrani
Vrsta pričvršćivanja	Postolje
Montaža na pod	da
Stropna montaža	ne
Neprekidni profil	da
bez halogena	da
Uvodnica	dolje
Širina poklopca	45 mm
Može se prilagoditi	ne
Sukladno ROHS-u	da
Oblik stupa	ovalno
Min. visina stupa	675 mm
podesivo	ne
Već ožičeno	ne