Tehnicki list

Zvučna izolacija 7LSB

Broj artikla: 6288650



Barijera za zaštitu od zvuka služi za smanjenje prijenosa zvuka, npr. kod vođenja kanala kroz zid između dva ureda. Barijera za zaštitu od zvuka sastoji se od staklene vune koja kod isporuke ima promjer od cca. 30 mm i dužinu od cca. 300 mm. Materijal se kod montaže ne mora previše komprimirati.
Prigušenje iznosi cca. 40 dB.

Mineralna vlakna

Referentni podaci

Broj artikla	6288650
Tip	7LSB
Opis 1	zvučna barijera
Proizvođač:	OBO
Dimenzija	30x300mm
Boja	bijela
Materijal	Mineralna vlakna
Najmanja prodajna jedinica	15
Jedinica količine	Komad
Težina	3,867 kg
Jedinica za težinu	kg/100 kom.
CO2 otisak (GWP) od kolijevke do vrata	0,0086 kg CO2e / 1 Komad

Tehnicki list

Zvučna izolacija 7LSB

Broj artikla: 6288650

Dimenzije

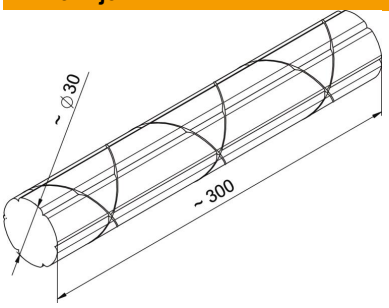

Duljina	300 mm
Širina	30 mm
Visina	30 mm

Tehnički podaci

Izvedba	traka
bez halogena	da
Sukladno ROHS-u	da