Tehnicki list

Konzole

Broj artikla: 6288003

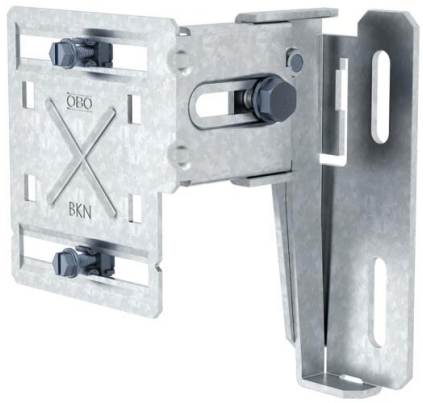

Konzola za montažu parapetnih kanala na parapet i kao držač rešetki. Konzola je primjenjiva za sve sustava parapetnih kanala Rapid 80 tipa GK i GA. Za montažu GK parapetnih kanala od plastike potrebna je odgovarajući adapter zidne konzole. ZA montažu dvostrukih kanala tipa GS-D70170 i GS-D90170 te za GS kanale nazivne širine 210 mm potreban je spojni profil.

Lamele rešetke jednostavno se postavljaju na držače lamela.

CE UK CA

St Čelik

FS galvanski pocinčano

Referentni podaci

Broj artikla	6288003
Tip	BKN75 125
Opis 1	Konzola
Opis 2	dubina 78 - 127
Proizvođač:	OBO
Dimenzija	140x128x127
Boja	cink
Materijal	Čelik
Površina	pocinčano
Norma površine	DIN EN 10346
Najmanja prodajna jedinica	1
Jedinica količine	Komad
Težina	57 kg
Jedinica za težinu	kg/100 kom.
CO2 otisak (GWP) od kolijevke do vrata	2,0785 kg CO2e / 1 Komad

Tehnicki list

Konzole

Broj artikla: 6288003

Dimenzije

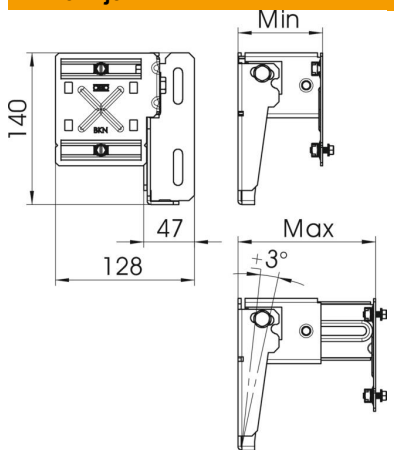

Duljina	127 mm
Širina	128 mm
Visina	140 mm

Tehnički podaci

Izvedba	78-127 mm
Izvedba	Zidna montaža
Vrsta pričvršćivanja	vijčani
Montaža kanala	spojiti vijkom
Sukladno ROHS-u	da
Razmak od zida maks.	127 mm
Razmak od zida min.	78 mm