Tehnicki list

Čelični medijski stupić s poklopcem

Broj artikla: 6286530



ISS instalacijski stupić od čeličnog aluminija s otvorom sustava od 76,5 mm.

Set koji se sastoji od:
1 pojedinačni stup sa steznim nastavkom
Ukupna duljina: 2625 mm - 3665 mm
1 stropni nosač s teleskopskim profilom
1 gornji dio od čeličnog lima
Duljina: 2500 mm
PVC pregrada od 2 m i 2 kopče za gornji dio uključeni su u opseg isporuke.

Instalacijski stupić je prikladan za prihvat ugradnih kutija serije 71GD....

prikladan.

Medijski stupić isporučuje se montiran i može se odmah koristiti. Ovisno o mjestu ugradnje, može se koristiti sljedeći dodatni pribor.

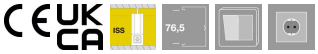

St Čelik

Referentni podaci

Broj artikla	6286530
Tip	ISS70110STSRW
Opis 1	medijski stupić
Opis 2	podno /stropni OT čelik
Proizvođač:	OBO
Dimenzija	2505x115x75
Boja	bijela; RAL 9010
Materijal	Čelik
Najmanja prodajna jedinica	1
Jedinica količine	Komad
Težina	1121 kg
Jedinica za težinu	kg/100 kom.
CO2 otisak (GWP) od kolijevke do vrata	42,0418 kg CO2e / 1 Komad

Tehnicki list

Čelični medijski stupić s poklopcem

Broj artikla: 6286530

Dimenzije

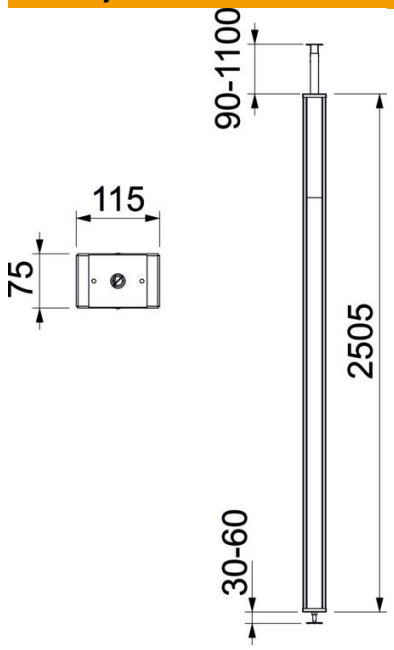

Duljina	2.505 mm
Širina	115 mm
Visina	75 mm

Tehnički podaci

Broj ugradnih elemenata	1
Broj komora	1 St.
Izvedba	jednostrano
Vrsta pričvršćivanja	Teleskop
Montaža na pod	ne
Stropna montaža	da
Neprekidni profil	da
bez halogena	da
Maks. podešavanje visine	1100 mm
Min. podešavanje visine	90 mm
Uvodnica	gore
Širina poklopca	76,5 mm
Može se prilagoditi	ne
Oblik stupa	pravokutno
Maks. visina stupa	3700 mm
Min. visina stupa	2600 mm
podesivo	da
Već ožičeno	ne