Tehnicki list

Unutarnji kut, simetričan, za parapetni kanal Rapid 80, tip GA-S70130

Broj artikla: 6279343

Unutarnji kut za promjene smjera Rapid 80 GA aluminijskih parapetnih kanala. Vidljive površine oblika su prekrivene folijom.



Alu	Aluminij
EL	eloksirano

Referentni podaci

Broj artikla	6279343
Tip	GA-SI70130EL
Opis 1	Unutarnji kut
Opis 2	simetričan
Proizvođač:	OBO
Dimenzija	70x130x300
Boja	srebrna
Materijal	Aluminij
Površina	eloksiran
Norma površine	
Najmanja prodajna jedinica	1
Jedinica količine	Komad
Težina	148,8 kg
Jedinica za težinu	kg/100 kom.
CO2 otisak (GWP) od kolijevke do vrata	20,5214 kg CO2e / 1 Komad

Tehnicki list

Unutarnji kut, simetričan, za parapetni kanal Rapid 80, tip GA-S70130

Broj artikla: 6279343

Dimenzije

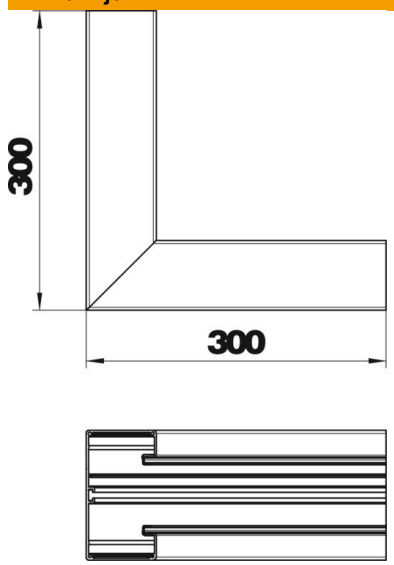

Duljina	300 mm
Širina	130 mm
Visina	70 mm

Tehnički podaci

Broj poklopaca	1
Izvedba	Podnožje
Oblik	simetričan
za dimenzije kabla	70 x 130 mm
za širinu kanala	130 mm
za visinu kanala	70 mm
bez halogena	da
Stezaljka za kabele	ne
Spojnica kanala	ne
Vrsta montaže poklopca	S unutarnje strane
Montažna perforacija u podu	ne
Širina poklopca	76,5 mm
Sukladno ROHS-u	da
Stupanj zaštite	IP30
Zaštitna folija	da
Stupanj zaštite IK-kod	IK10
Temperaturno područje korištenja, maks.	60 °C
Temperaturno područje korištenja, min.	−25 °C
Kutno područje, min.	90 mm