Tehnicki list

Unutarnji kut, za parapetni kanal Rapid 80, tip 70130

Broj artikla: 6274440

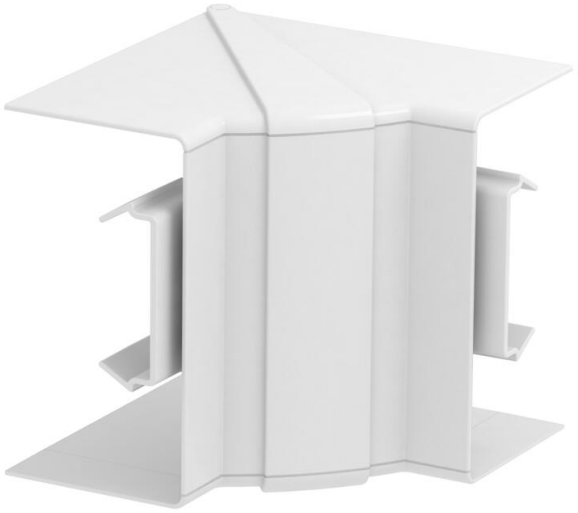

Unutarnji kut od PC/ABS-abez halogena, za promjenu smjera parapetnih kanala Rapid 80 sustava GK, GKH, GS i GA. Elementi su varijabilni te se mogu podesiti od 85° - 95° i koristiti za simetrične i asimetrične kanale.

PC/ABS Polikarbonat/Akrilnitril-butadien-stirol

Referentni podaci

Broj artikla	6274440
Tip	GK-IH70130RW
Opis 1	Unutarnji kut
Opis 2	varijabilni
Proizvođač:	OBO
Dimenzija	70x130mm
Boja	bijela; RAL 9010
Materijal	Polikarbonat/akrilonitril-butadien-stiren
Najmanja prodajna jedinica	1
Jedinica količine	Komad
Težina	14,9 kg
Jedinica za težinu	kg/100 kom.
CO2 otisak (GWP) od kolijevke do vrata	1,1775 kg CO2e / 1 Komad

Tehnicki list

Unutarnji kut, za parapetni kanal Rapid 80, tip 70130

Broj artikla: 6274440

Dimenzije

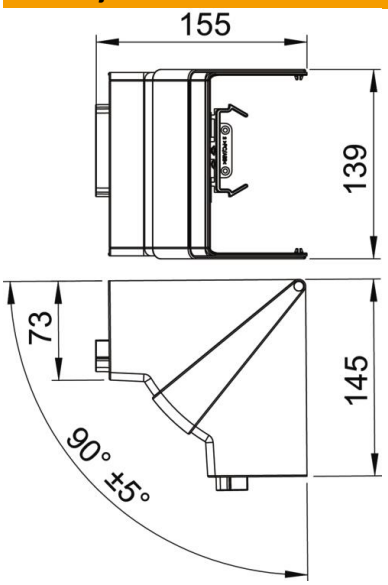

Duljina	145 mm
Širina	139 mm
Visina	155 mm

Tehnički podaci

Broj poklopaca	1
Izvedba	Poklopac
Oblik	simetričan
za širinu kanala	130 mm
za visinu kanala	70 mm
bez halogena	da
Stezaljka za kabele	ne
Spojnica kanala	ne
Vrsta montaže poklopca	nadređeno
Montažna perforacija u podu	ne
Širina poklopca	0 mm
Širina poklopca 2	0 mm
Širina poklopca 3	0 mm
Sukladno ROHS-u	da
Stupanj zaštite	IP30
Zaštitna folija	ne
Stupanj zaštite IK-kod	IK08
Temperaturno područje korištenja, maks.	60 °C
Temperaturno područje korištenja, min.	−15 °C
Kutno područje, maks.	95 mm
Kutno područje, min.	85 mm