# Tehnicki list

## Poklopac za kut 90° DD

## Broj artikla: 6231527

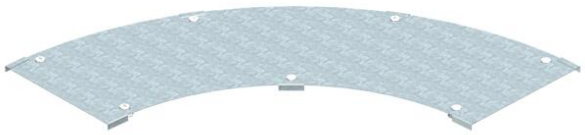

Poklopac za kut za velike raspone od 90° s montiranim zasunom.
Zbog spojnice koja se montirane s vanjske strane, poklopac sastavnog elementa kraći je 300 mm od sastavnog elementa. Obratiti pozornost prilikom montaže drugih elemenata.




| | |
|---|---|
| St | Čelik |
| DD | hladno pocinčano cink/aluminij, Double Dip |

### Referentni podaci

| | |
|---|---|
| Broj artikla | 6231527 |
| Tip | WDBRL 90 20 DD |
| Opis 1 | Poklopac za kut 90° |
| Opis 2 | sustav vel. raspona 110 i 160 |
| Proizvođač: | OBO |
| Dimenzija | B200mm |
| Boja | cink |
| Materijal | Čelik |
| Površina | hladno pocinčano cink/aluminij, Double Dip |
| Norma površine | DIN EN 10346 |
| Najmanja prodajna jedinica | 1 |
| Jedinica količine | Komad |
| Težina | 165,1 kg |
| Jedinica za težinu | kg/100 kom. |
| CO2 otisak (GWP) od kolijevke do vrata | 8,5294 kg CO2e / 1 Komad |

### Dimenzije

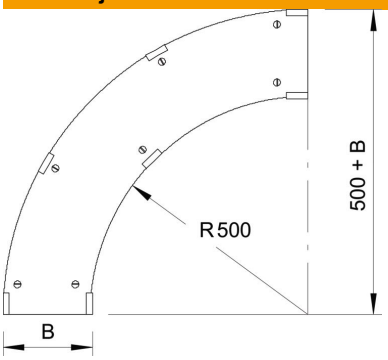


| | |
|---|---|
| Širina | 200 mm |
| Visina | 110 mm |
| Debljina lima | 1 mm |
| Mjera B | 200 mm |
| Mjera H | 15 mm |

# Tehnicki list

## Poklopac za kut 90° DD

## Broj artikla: 6231527

### Tehnički podaci

| | |
|---|---|
| Savijanje (kut) | 90° |
| Broj zasuna | 7 St. |
| Vrsta pričvršćivanja | Zasun |
| Prikladno za mrežni kanal | ne |
| Prikladno za kabelske ljestve | da |
| Prikladno za kabelsku policu | da |
| Sukladno ROHS-u | da |
| Nehrđajući plemeniti čelik, obrađen | ne |
| Sa zglobom | ne |