Tehnicki list

Poklopac za razdjelni element FS

Broj artikla: 6226310

Poklopac sa zasunom za razdjelne elemente sa zavarenim prečkama.

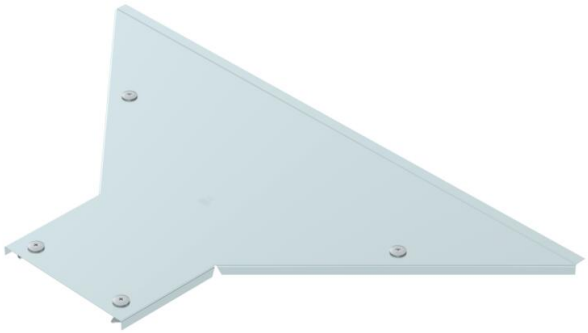

St Čelik

FS galvanski pocinčano

Referentni podaci

Broj artikla	6226310
Tip	LAAD 200 R3 FS
Opis 1	Poklopac za T-dog. element
Opis 2	sa zasunima
Proizvođač:	OBO
Dimenzija	B200
Boja	cink
Materijal	Čelik
Površina	pocinčano
Norma površine	DIN EN 10346
Najmanja prodajna jedinica	1
Jedinica količine	Komad
Težina	171 kg
Jedinica za težinu	kg/100 kom.
CO2 otisak (GWP) od kolijevke do vrata	7,0253 kg CO2e / 1 Komad

Tehnicki list

Poklopac za razdjelni element FS

Broj artikla: 6226310

Dimenzije

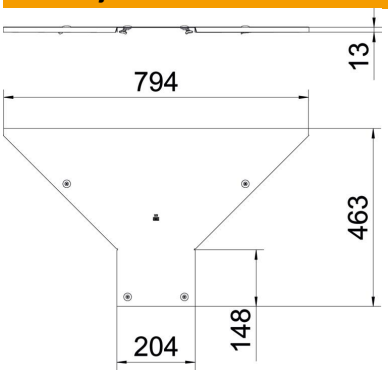

Širina	200 mm
Debljina lima	1 mm
Mjera B	200 mm

Tehnički podaci

Vrsta pričvršćivanja	Zasun
Prikladno za kabelske ljestve	da
Prikladno za kabelsku policu	ne
Debljina materijala	1 mm
Sukladno ROHS-u	da
Nehrđajući plemeniti čelik, obrađen	ne
Izvedba velikog raspona	ne