Tehnicki list

Poklopac za kut 90° FT

Broj artikla: 6226016

Poklopac sa zasunom za kut 90° za kabelske ljestve sa zavarenim prečkama.

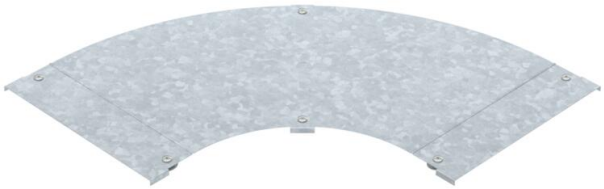

St	Čelik
FT	vruće pocinčano

Referentni podaci

Broj artikla	6226016
Tip	LBD 90 450 R3 FT
Opis 1	Poklopac za kut 90°
Opis 2	sa zasunima
Proizvođač:	OBO
Dimenzija	B450
Boja	cink
Materijal	Čelik
Površina	vruće pocinčano
Norma površine	DIN EN ISO 1461
Najmanja prodajna jedinica	1
Jedinica količine	Komad
Težina	513 kg
Jedinica za težinu	kg/100 kom.
CO2 otisak (GWP) od kolijevke do vrata	22,3425 kg CO2e / 1 Komad

Tehnicki list

Poklopac za kut 90° FT

Broj artikla: 6226016

Dimenzije

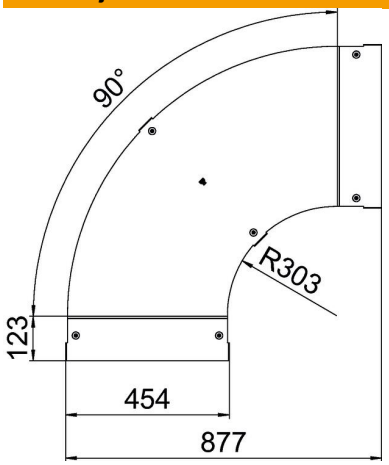

Širina	450 mm
Debljina lima	1,25 mm
Mjera B	450 mm

Tehnički podaci

Savijanje (kut)	90°
Vrsta pričvršćivanja	Zasun
Očuvanje funkcije	ne
Prikladno za mrežni kanal	ne
Prikladno za kabelske ljestve	da
Prikladno za kabelsku policu	ne
Promjena smjera	horizontalno
Sukladno ROHS-u	da
Nehrđajući plemeniti čelik, obrađen	ne
Sa zglobom	ne