Tehnicki list

Poklopac za kut 90° FS

Broj artikla: 6225992

Poklopac sa zasunom za kut 90° za kabelske ljestve sa zavarenim prečkama.

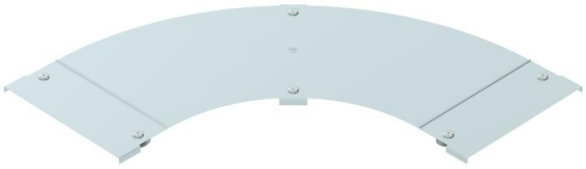

St	Čelik
FS	galvanski pocinčano

Referentni podaci

Broj artikla	6225992
Tip	LBD 90 300 R3 FS
Opis 1	Poklopac za kut 90°
Opis 2	sa zasunima
Proizvođač:	OBO
Dimenzija	B300
Boja	cink
Materijal	Čelik
Površina	pocinčano
Norma površine	DIN EN 10346
Najmanja prodajna jedinica	1
Jedinica količine	Komad
Težina	232 kg
Jedinica za težinu	kg/100 kom.
CO2 otisak (GWP) od kolijevke do vrata	10,6017 kg CO2e / 1 Komad

Tehnicki list

Poklopac za kut 90° FS

Broj artikla: 6225992

Dimenzije

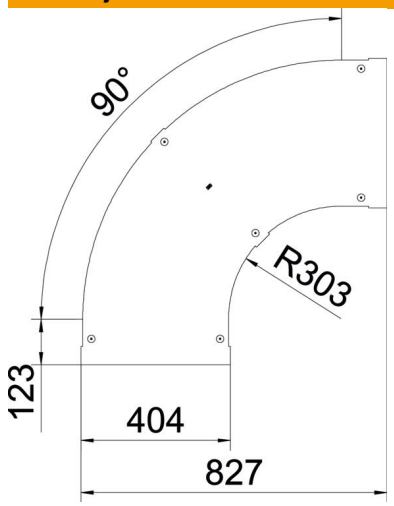

Širina	300 mm
Debljina lima	1 mm
Mjera B	300 mm

Tehnički podaci

Savijanje (kut)	90°
Vrsta pričvršćivanja	Zasun
Očuvanje funkcije	ne
Prikladno za mrežni kanal	ne
Prikladno za kabelske ljestve	da
Prikladno za kabelsku policu	ne
Promjena smjera	horizontalno
Sukladno ROHS-u	da
Nehrđajući plemeniti čelik, obrađen	ne
Sa zglobom	ne