Tehnicki list

Kutna spojnica 110 FT

Broj artikla: 6225520

Element lučne spojnice sa zavarenim prečkama, za primjenu s kabelskim ljestvama visine 110 mm.

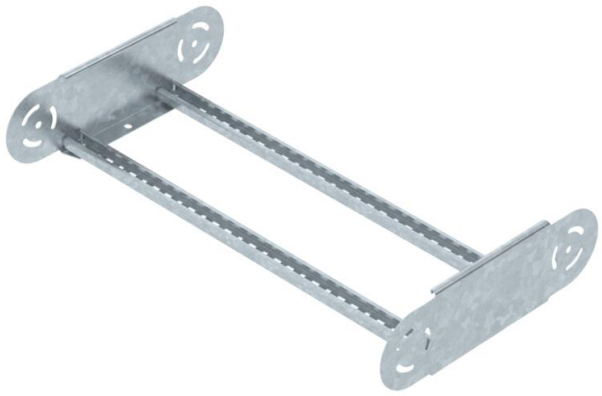

St Čelik

FT vruće pocinčano

Referentni podaci

Broj artikla	6225520
Tip	LGBE 1160 FT
Opis 1	Element lučne spojnice
Opis 2	za kabelske ljestve
Proizvođač:	OBO
Dimenzija	110x600
Boja	cink
Materijal	Čelik
Površina	vruće pocinčano
Norma površine	DIN EN ISO 1461
Najmanja prodajna jedinica	1
Jedinica količine	Komad
Težina	193,3 kg
Jedinica za težinu	kg/100 kom.
CO2 otisak (GWP) od kolijevke do vrata	5,0615 kg CO2e / 1 Komad

Tehnicki list

Kutna spojnica 110 FT

Broj artikla: 6225520

Dimenzije

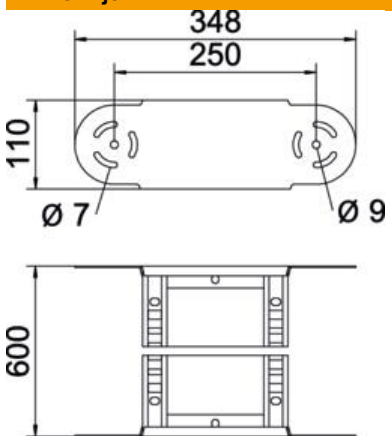

Širina	600 mm
Visina	110 mm
Mjera B	600 mm
Mjera R	600 mm

Tehnički podaci

Savijanje (kut)	podesivo
Izvedba prečki	Perforiran profil
Izvedba bočne stranice	plosnati profil
Izvedba spojnice	integrirana spojnica
Očuvanje funkcije	ne
Promjena smjera	vertikalno uzlazno/silazno
Sukladno ROHS-u	da
Nehrđajući plemeniti čelik, obrađen	ne
Sa zglobom	da
Bočna perforacija	ne
Izvedba velikog raspona	ne
Debljina stranice	1,5 mm