# Tehnicki list

## Kutna spojnica 60 FT

## Broj artikla: 6225476



Element lučne spojnice sa zavarenim prečkama, za primjenu s kabelskim ljestvama visine 60 mm.

St Čelik

FT vruće pocinčano

### Referentni podaci

| | |
|---|---|
| Broj artikla | 6225476 |
| Tip | LGBE 650 FT |
| Opis 1 | Element lučne spojnice |
| Opis 2 | za kabelske ljestve |
| Proizvođač: | OBO |
| Dimenzija | 60x500 |
| Boja | cink |
| Materijal | Čelik |
| Površina | vruće pocinčano |
| Norma površine | DIN EN ISO 1461 |
| Najmanja prodajna jedinica | 1 |
| Jedinica količine | Komad |
| Težina | 130,2 kg |
| Jedinica za težinu | kg/100 kom. |
| CO2 otisak (GWP) od kolijevke do vrata | 3,557 kg CO2e / 1 Komad |

# Tehnicki list

## Kutna spojnica 60 FT

## Broj artikla: 6225476

### Dimenzije

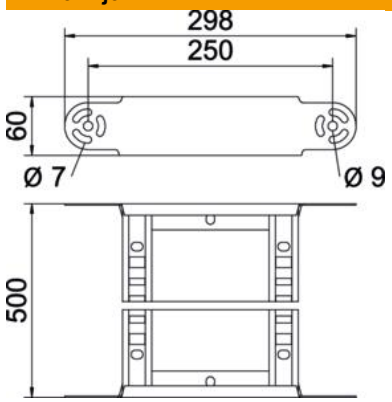


| | |
|---|---|
| Širina | 500 mm |
| Visina | 60 mm |
| Mjera B | 500 mm |
| Mjera R | 500 mm |

### Tehnički podaci

| | |
|---|---|
| Savijanje (kut) | podesivo |
| Izvedba prečki | Perforiran profil |
| Izvedba bočne stranice | plosnati profil |
| Izvedba spojnice | integrirana spojnica |
| Očuvanje funkcije | ne |
| Promjena smjera | vertikalno uzlazno/silazno |
| Sukladno ROHS-u | da |
| Nehrđajući plemeniti čelik, obrađen | ne |
| Sa zglobom | ne |
| Bočna perforacija | ne |
| Izvedba velikog raspona | ne |
| Debljina stranice | 1,5 mm |