Tehnicki list

Kutna spojnica 60 A2

Broj artikla: 6225466



Element lučne spojnice sa zavarenim prečkama, za primjenu s kabelskim ljestvama visine 60 mm.

CE UK CA

A2	Nehrđajući čelik
2B	neprerađen, naknadno obrađen

Referentni podaci

Broj artikla	6225466
Tip	LGBE 650 A2
Opis 1	Element lučne spojnice
Opis 2	za kabelske ljestve
Proizvođač:	OBO
Dimenzija	60x500
Boja	oplemenjeni čelik
Materijal	Nehrđajući čelik 1.4301
Površina	površina naknadno obrađena
Norma površine	
Najmanja prodajna jedinica	1
Jedinica količine	Komad
Težina	122,9 kg
Jedinica za težinu	kg/100 kom.
CO2 otisak (GWP) od kolijevke do vrata	8,8482 kg CO2e / 1 Komad

Tehnicki list

Kutna spojnica 60 A2

Broj artikla: 6225466

Dimenzije

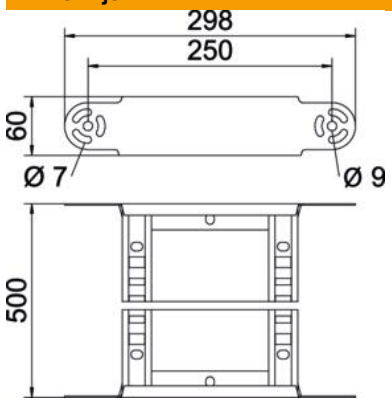

Širina	500 mm
Visina	60 mm
Mjera B	500 mm
Mjera R	500 mm

Tehnički podaci

Savijanje (kut)	podesivo
Izvedba prečki	Perforiran profil
Izvedba bočne stranice	plosnati profil
Izvedba spojnice	integrirana spojnica
Očuvanje funkcije	ne
Promjena smjera	vertikalno uzlazno/silazno
Sukladno ROHS-u	da
Nehrđajući plemeniti čelik, obrađen	ne
Sa zglobom	ne
Bočna perforacija	ne
Izvedba velikog raspona	ne
Debljina stranice	1,5 mm