# Tehnicki list

## Kabelske ljestve LG 110, 3 m VS FT

## Broj artikla: 6216432

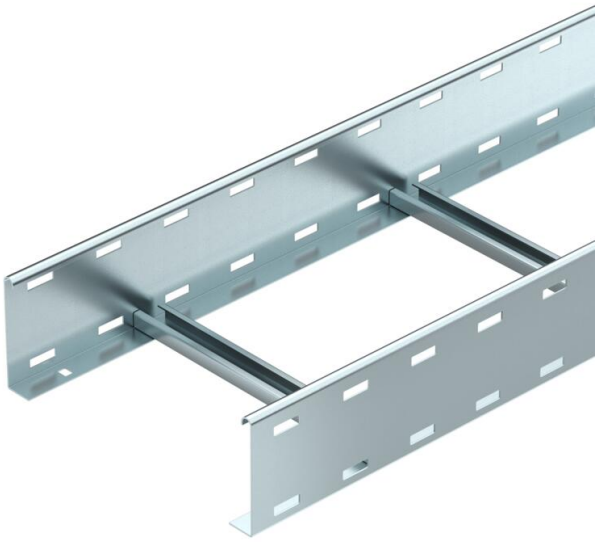

Kabelske ljestve s perforiranim stranicama u visini 110 mm s C-profil prečkama koje su otvorene prema gore
Kabelske ljestve isporučuju se sklopljene.

Odgovarajuće obujmice tipa 2056 možete naći u sustavima vertikalnih ljestvi.
Zaštita od elektromagnetskog zračenja bez poklopca 10 dB, s poklopcem 15 dB.

St Čelik

FT vruće pocinčano

### Referentni podaci

| | |
|---|---|
| Broj artikla | 6216432 |
| Tip | LG 115 VS 3 FT |
| Opis 1 | Kabelske ljestve |
| Opis 2 | perforirane, s prečkom VS |
| Proizvođač: | OBO |
| Dimenzija | 110x500x3000 |
| Boja | cink |
| Materijal | Čelik |
| Površina | vruće pocinčano |
| Norma površine | DIN EN ISO 1461 |
| Najmanja prodajna jedinica | 3 |
| Jedinica količine | Metar |
| Težina | 469,533 kg |
| Jedinica za težinu | kg/100 m |
| CO2 otisak (GWP) od kolijevke do vrata | 10,4622 kg CO2e / 1 Metar |

# Tehnicki list

## Kabelske ljestve LG 110, 3 m VS FT

## Broj artikla: 6216432

### Dimenzije

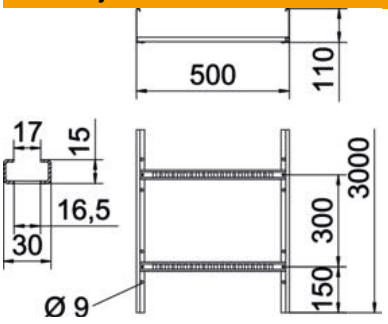


| | |
|---|---|
| Dimenzije | 110x500x3000 |
| Duljina | 3.000 mm |
| Širina | 500 mm |
| Visina | 110 mm |
| Mjera B | 500 mm |
| Mjera utora prečke | 16,50 |

### Tehnički podaci

| | |
|---|---|
| Izvedba prečki | Perforiran profil |
| Izvedba bočne stranice | plosnati profil |
| Pričvršćenje prečke | zakovano |
| Vrsta pričvršćivanja montažnog sustava | Pod Strop Zid |
| Očuvanje funkcije | ne |
| Korisni presjek | 475 cm² |
| Korisni presjek | 47500 mm² |
| Sukladno ROHS-u | da |
| Nehrđajući plemeniti čelik, obrađen | ne |
| Bočna perforacija | da |
| Razmak prečki | 300 mm |
| Izvedba velikog raspona | ne |
| Debljina stranice | 1,5 mm |

# Tehnicki list

## Kabelske ljestve LG 110, 3 m VS FT

## Broj artikla: 6216432

### Opterećenja

| | |
|---|---|
| primjenjivi razmaci potpornja, min. | 2 m |
| primjenjivi razmaci potpornja, maks. | 6 m |
| Razmak podupiranja 2,0m | 3,1 kN/m |
| Razmak podupiranja 2,5m | 2 kN/m |
| Razmak podupiranja 3,0m | 1,4 kN/m |
| Razmak podupiranja 3,5m | 0,9 kN/m |
| Razmak podupiranja 4,0m | 0,65 kN/m |
| Razmak podupiranja 4,5m | 0,55 kN/m |
| Razmak podupiranja 5,0m | 0,5 kN/m |
| Razmak podupiranja 6,0m | 0,15 kN/m |

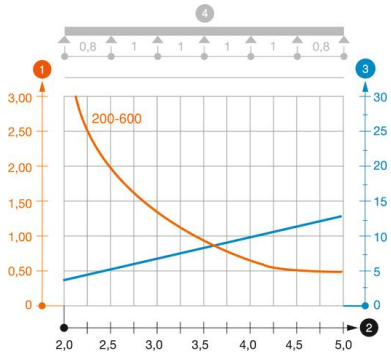


**Dijagram opterećenja kabelskih ljestvi tipa LG 110 VS**

1. Dozvoljeno opterećenje kabelske police/ljestvi u kN/m bez težine čovjeka
2. Razmak podupiranja u m
3. Savijanje drške u mm kod dopuštenog kN/m
4. Krivulja opterećenja kod ispitivanja

Krivulja opterećenja sa širinom kabelskih polica/ljestvi u mm

Krivulja savijanja stranice ovisno o razmaku nosača