Tehnicki list

Kabelske ljestve LG 60, 3 m NS FS

Broj artikla: 6208518

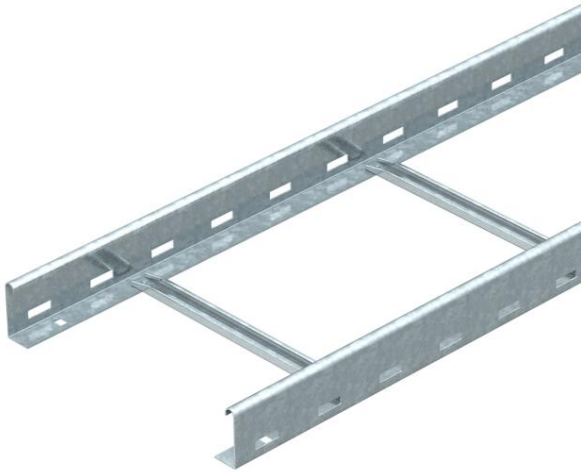

Kabelske ljestve s perforiranim stranicama u visini 60 mm s C-profil prečkama koje su otvorene prema gore (izvedba NS).
Kabelske ljestve se isporučuju sklopljene.
Odgovarajuće obujmice tipa 2056N možete naći u sustavima vertilanih ljestvi.
Zaštita od elektromagnetskog zračenja bez poklopca 10 dB, s poklopcem 15 dB.

St	Čelik
FS	galvanski pocinčano

Referentni podaci

Broj artikla	6208518
Tip	LG 660 NS 3 FS
Opis 1	Kabelske ljestve
Opis 2	perforirane, s NS-prečkom
Proizvođač:	OBO
Dimenzija	60x600x3000
Boja	cink
Materijal	Čelik
Površina	pocinčano
Norma površine	DIN EN 10346
Najmanja prodajna jedinica	3
Jedinica količine	Metar
Težina	318,2 kg
Jedinica za težinu	kg/100 m
CO2 otisak (GWP) od kolijevke do vrata	7,5572 kg CO2e / 1 Metar

Tehnicki list

Kabelske ljestve LG 60, 3 m NS FS

Broj artikla: 6208518

Dimenzije

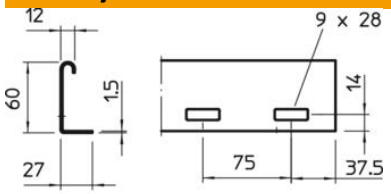



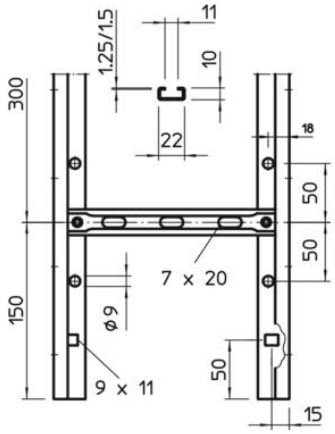

Dimenzije	60x600x6000
Duljina	3.000 mm
Širina	600 mm
Visina	60 mm

Tehnički podaci

Izvedba prečki	Perforiran profil
Izvedba bočne stranice	plosnati profil
Pričvršćenje prečke	zakovano
Vrsta pričvršćivanja montažnog sustava	Pod Strop Zid
Očuvanje funkcije	ne
Korisni presjek	298 cm²
Korisni presjek	29800 mm²
Sukladno ROHS-u	da
Nehrđajući plemeniti čelik, obrađen	ne
Bočna perforacija	da
Razmak prečki	300 mm
Izvedba velikog raspona	ne
Debljina stranice	1,5 mm

Tehnicki list

Kabelske ljestve LG 60, 3 m NS FS

Broj artikla: 6208518

Opterećenja

Razmak podupiranja 1,5m	3,1 kN/m
Razmak podupiranja 2,0m	2 kN/m
Razmak podupiranja 2,5m	1,5 kN/m
Razmak podupiranja 3,0m	1 kN/m
Razmak podupiranja 3,5m	0,6 kN/m
Razmak podupiranja 4,0m	0,4 kN/m

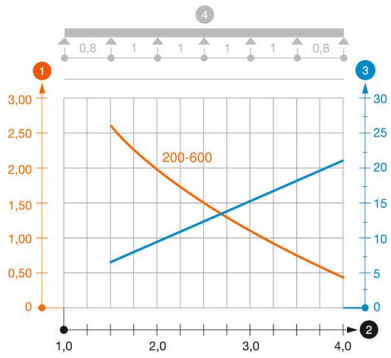

Dijagram opterećenja kabelskih ljestvi tipa LG 60 NS

1. Dozvoljeno opterećenje kabelske police/ljestvi u kN/m bez težine čovjeka
2. Razmak podupiranja u m
3. Savijanje drške u mm kod dopuštenog kN/m
4. Krivulja opterećenja kod ispitivanja

Krivulja opterećenja sa širinom kabelskih polica/ljestvi u mm

Krivulja savijanja stranice ovisno o razmaku nosača