Tehnicki list

Kabelske ljestve LG 60, 6 m VSF

Broj artikla: 6207501



Kabelske ljestve za vodoravno polaganje kabela i vodova. Primjenjivo kao normirana nosiva konstrukcija za očuvanje funkcije sukladno HRN DIN 4102 dio 12. Razredi očuvanja funkcije E30 do E90. Sa zakovanim C-profil prečkama okrenutim prema gore.

E30 E60 E90

St Čelik

FS galvanski pocinčano

Referentni podaci

Broj artikla	6207501
Tip	LG 620 VSF 6 FS
Opis 1	Kab. ljestve s očuvanjem funk.
Opis 2	razmak prečki 150 mm
Proizvođač:	OBO
Dimenzija	60x200x6000
Boja	cink
Materijal	Čelik
Površina	pocinčano
Norma površine	DIN EN 10346
Najmanja prodajna jedinica	6
Jedinica količine	Metar
Težina	311,866 kg
Jedinica za težinu	kg/100 m
CO2 otisak (GWP) od kolijevke do vrata	7,5952 kg CO2e / 1 Metar

Tehnicki list

Kabelske ljestve LG 60, 6 m VSF

Broj artikla: 6207501

Dimenzije

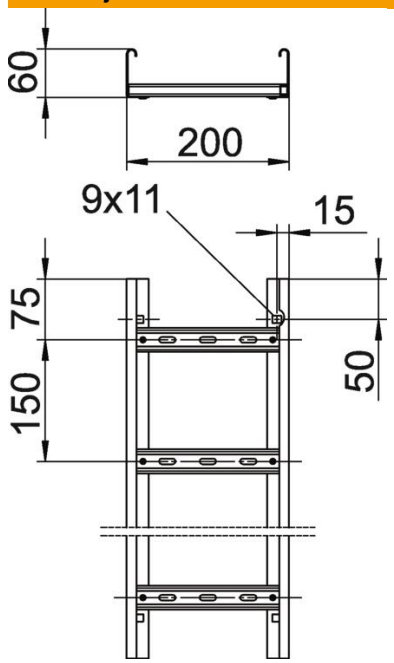

Duljina	6.000 mm
Širina	200 mm
Visina	60 mm
Mjera B	200 mm
Mjera utora prečke	17,00

Tehnički podaci

Izvedba prečki	Perforiran profil
Izvedba bočne stranice	Profil (otvoren)
Pričvršćenje prečke	zakovano
Očuvanje funkcije	da
Korisni presjek	98 cm²
Korisni presjek	9800 mm²
Sukladno ROHS-u	da
Nehrđajući plemeniti čelik, obrađen	ne
Bočna perforacija	da
Razmak prečki	150 mm
Izvedba velikog raspona	ne
Debljina stranice	1,5 mm