Tehnicki list

Kanal, tip WDK 15015

Broj artikla: 6191002

Poklopac i osnova kanala s perforacijom za pričvršćivanje.
poklopljen



PVC Polivinilklorid

Referentni podaci

Broj artikla	6191002
Tip	WDK15015RW
Opis 1	Plastični instalacijski kanal
Opis 2	s perforacijom za montažu
Proizvođač:	OBO
Dimenzija	15x15x2000
Boja	bijela; RAL 9010
Materijal	Polivinilklorid
Najmanja prodajna jedinica	56
Jedinica količine	Metar
Težina	9 kg
Jedinica za težinu	kg/100 m
CO2 otisak (GWP) od kolijevke do vrata	0,1789 kg CO2e / 1 Metar

Tehnicki list

Kanal, tip WDK 15015

Broj artikla: 6191002

Dimenzije

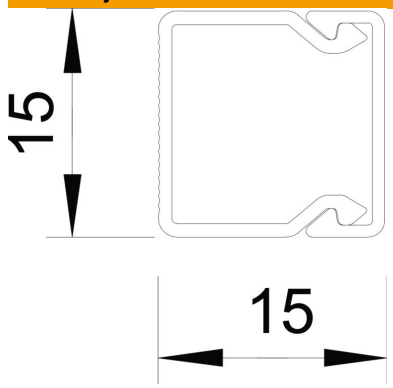

Duljina	2.000 mm
Širina	15 mm
Visina	15 mm

Tehnički podaci

Broj čvrstih pregrada	0
Broj vodiča NYM 3 x 1,5 mm² Ø 10,5 mm (bez kutije)	1
Broj dodatnih pregrada	0
Izvedba poklopca instalacijskih kanala	odvojen
Vrsta pričvršćivanja	Perforacijom za pričvršćivanje
Očuvanje funkcije	ne
bez halogena	ne
Stezaljka za kabele	ne
Spojnica kanala	ne
Isporuka na kolute	ne
Korisni presjek	164 mm²
Sukladno ROHS-u	da
Stupanj zaštite	IP30
Zaštitna folija	ne
Stupanj zaštite IK-kod	IK04
Temperaturno područje korištenja, maks.	60 °C
Temperaturno područje korištenja, min.	−5 °C
Postojano na vremenske uvjete	da