Tehnicki list

Kanal za ožičenje, tip LK4 N 60100

Broj artikla: 6178211

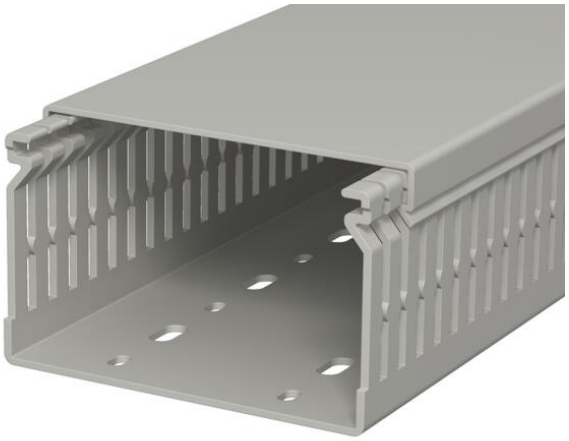

Kanal za ožičenje, uključujući gornji dio i perforaciju baze za vodoravno i okomito polaganje električnih kabela i vodova u upravljačkom ormaru. Izvedba kao metrički kanal. Nazivna veličina jednaka je unutarnjim dimenzijama kanala. Šipke se lome bez alata. Izvedba moguća u ravni s dnom kroz unaprijed određene točke loma. Suženja u bočnim prorezima sprječavaju ispadanje kabela. Ispitano prema HRN EN 50085-2-3. Posebne dužine na upit.

PVC Polivinilklorid

Referentni podaci

Broj artikla	6178211
Tip	LK4 N 60100
Opis 1	Kanal za ožičenje
Proizvođač:	OBO
Dimenzija	60x100x2000
Boja	kameno siva; RAL 7030
Materijal	Polivinilklorid
Najmanja prodajna jedinica	2
Jedinica količine	Metar
Težina	105,5 kg
Jedinica za težinu	kg/100 m
CO2 otisak (GWP) od kolijevke do vrata	2,4454 kg CO2e / 1 Metar

Tehnicki list

Kanal za ožičenje, tip LK4 N 60100

Broj artikla: 6178211

Dimenzije

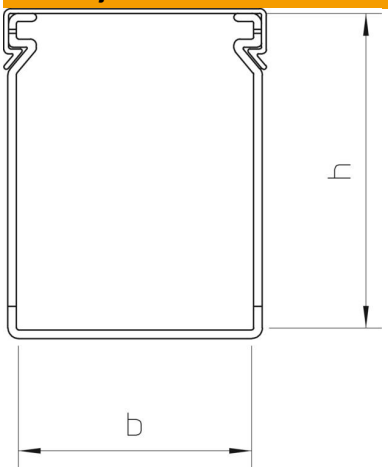

Duljina	2.000 mm
Širina	100 mm
Visina	60 mm

Tehnički podaci

Izvedba bočne stranice	izrezano
Vrsta pričvršćivanja	Perforacijom za pričvršćivanje
Fleksibilnost	ne
bez halogena	ne
Otporno na površinsku struju	da
S poklopcem	da
Sukladno ROHS-u	da
Razmak raspora	10 mm
Širina raspora	4 mm
samogasivo	da
Temperaturno područje korištenja, maks.	60 °C
Temperaturno područje korištenja, min.	−5 °C