Tehnicki list

Kanal za ožičenje, tip LK4 30015

Broj artikla: 6178003

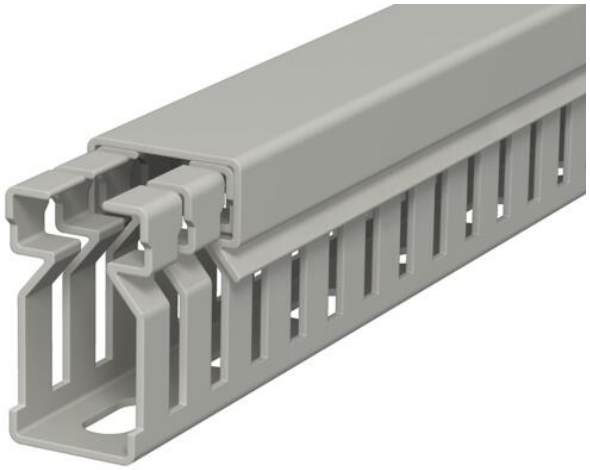

Kanal za ožičenje, uključujući gornji dio i perforaciju baze za vodoravno i okomito polaganje električnih kabela i vodova u upravljačkom ormaru. Izvedba kao metrički kanal. Nazivna veličina jednaka je unutarnjim dimenzijama kanala. Šipke se lome bez alata. Izvedba moguća u ravnini dnom kroz unaprijed određene točke loma. Ispitano prema HRN EN 50085-2-3. Posebne dužine na upit.

PVC Polivinilklorid

Referentni podaci

Broj artikla	6178003
Tip	LK4 30015
Opis 1	Kanal za ožičenje
Proizvođač:	OBO
Dimenzija	30x15x2000
Boja	kameno siva; RAL 7030
Materijal	Polivinilklorid
Najmanja prodajna jedinica	2
Jedinica količine	Metar
Težina	18 kg
Jedinica za težinu	kg/100 m
CO2 otisak (GWP) od kolijevke do vrata	0,4455 kg CO2e / 1 Metar

Tehnicki list

Kanal za ožičenje, tip LK4 30015

Broj artikla: 6178003

Dimenzije

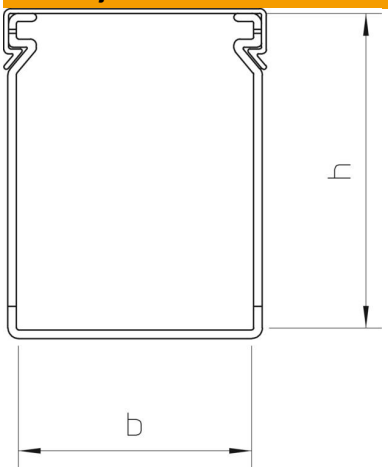

Duljina	2.000 mm
Širina	15 mm
Visina	30 mm

Tehnički podaci

Izvedba bočne stranice	izrezano
Vrsta pričvršćivanja	Perforacijom za pričvršćivanje
Fleksibilnost	ne
bez halogena	ne
Otporno na površinsku struju	da
S poklopcem	da
Korisni presjek	4,06 cm²
Sukladno ROHS-u	da
Razmak raspora	10 mm
Širina raspora	4 mm
samogasivo	da
Temperaturno područje korištenja, maks.	60 °C
Temperaturno područje korištenja, min.	−5 °C