Tehnicki list

Kanal, tip WDKH 10020

Broj artikla: 6175375

Poklopac i osnova kanala s rupicama za pričvršćivanje, od plastike bez halogena.
Kod instalacije obratite pozornost da koristite pribor za pričvršćivanje samo od materijala bez halogena.



HALOGEN FREE

PC/ABS Polikarbonat/Akrilnitril-butadien-stirol

Referentni podaci

Broj artikla	6175375
Tip	WDKH-10020RW
Opis 1	Plastični instalacijski kanal
Opis 2	bez halogena
Proizvođač:	OBO
Dimenzija	10x20x2000
Boja	bijela; RAL 9010
Materijal	Polikarbonat/akrilonitril-butadien-stiren
Najmanja prodajna jedinica	96
Jedinica količine	Metar
Težina	8,5 kg
Jedinica za težinu	kg/100 m
CO2 otisak (GWP) od kolijevke do vrata	0,4304 kg CO2e / 1 Metar

Tehnicki list

Kanal, tip WDKH 10020

Broj artikla: 6175375

Dimenzije

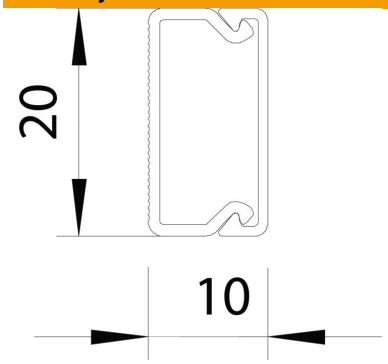

Duljina	2.000 mm
Širina	20 mm
Visina	10 mm

Tehnički podaci

Broj čvrstih pregrada	0
Broj dodatnih pregrada	0
Izvedba poklopca instalacijskih kanala	odvojen
Vrsta pričvršćivanja	Perforacijom za pričvršćivanje
Perforacijom za pričvršćivanje	s rupicama za pričvršćivanje
bez halogena	da
Stezaljka za kabele	ne
Spojnica kanala	ne
Korisni presjek	135 mm²
Sukladno ROHS-u	da
Stupanj zaštite	IP30
Zaštitna folija	ne
Stupanj zaštite IK-kod	IK07
Temperaturno područje korištenja, maks.	90 °C
Temperaturno područje korištenja, min.	−5 °C