Tehnicki list

Instalacijski kanal s ljepljivom folijom i poklopcem MD7

Broj artikla: 6150276



Instalacijski kanal s ljepljivom folijom i s poklopcem.
Skidanjem folije, WDK kanali mogu se direktno nalijepiti na zid.

PVC Polivinilklorid

Referentni podaci

Broj artikla	6150276
Tip	WDKMD7RW
Opis 1	Samoljepivi instal. kanal
Opis 2	poklopac na zglob
Proizvođač:	OBO
Dimenzija	7x12,5x2000
Boja	bijela; RAL 9010
Materijal	Polivinilklorid
Najmanja prodajna jedinica	2
Jedinica količine	Metar
Težina	5 kg
Jedinica za težinu	kg/100 m
CO2 otisak (GWP) od kolijevke do vrata	0,1099 kg CO2e / 1 Metar

Tehnicki list

Instalacijski kanal s ljepljivom folijom i poklopcem MD7

Broj artikla: 6150276

Dimenzije

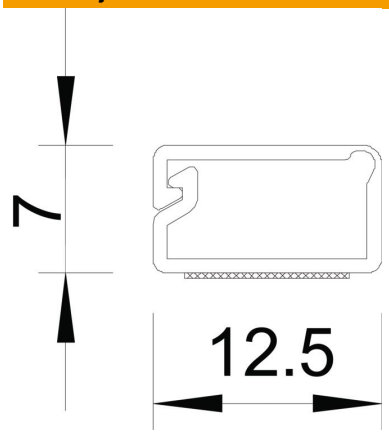

Duljina	2.000 mm
Širina	12,5 mm
Visina	7 mm

Tehnički podaci

Broj čvrstih pregrada	0
Broj dodatnih pregrada	0
Izvedba poklopca instalacijskih kanala	zakretni zglob
Vrsta pričvršćivanja	samoljepljiv
Perforacijom za pričvršćivanje	0
Očuvanje funkcije	ne
bez halogena	ne
Stezaljka za kabele	ne
Spojnica kanala	ne
Isporuka na kolute	ne
Korisni presjek	49 mm²
Sukladno ROHS-u	da
Zaštitna folija	ne