Tehnicki list

Okvir BRK BL CEE

Broj artikla: 6133591

Okvir za CEE priključnice, za sustav kanala Signa Base.

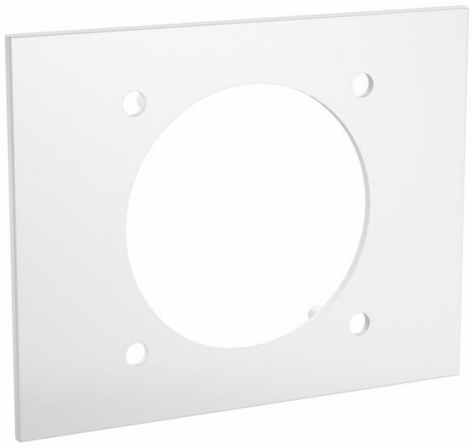

PC/ABS Polikarbonat/Akrilnitril-butadien-stirol

Referentni podaci

Broj artikla	6133591
Tip	BRK BL CEE rws
Opis 1	Blenda CEE
Opis 2	SIGNA BASE RAL9010
Proizvođač:	OBO
Dimenzija	120x95x10
Boja	bijela; RAL 9010
Materijal	Polikarbonat/akrilonitril-butadien-stiren
Najmanja prodajna jedinica	1
Jedinica količine	Komad
Težina	2,03 kg
Jedinica za težinu	kg/100 kom.
CO2 otisak (GWP) od kolijevke do vrata	0,1259 kg CO2e / 1 Komad

Tehnicki list

Okvir BRK BL CEE

Broj artikla: 6133591

Dimenzije

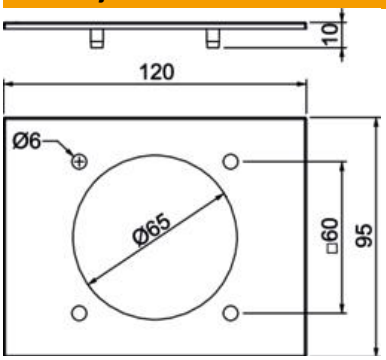

Duljina	120 mm
Širina	95 mm
Visina	10 mm

Tehnički podaci

Izvedba	gladak
bez halogena	da
Širina poklopca	95 mm
Sukladno ROHS-u	da
Zaštitna folija	ne