Tehnicki list

Kopča za uzemljenje BRA ERD KL

Broj artikla: 6133407

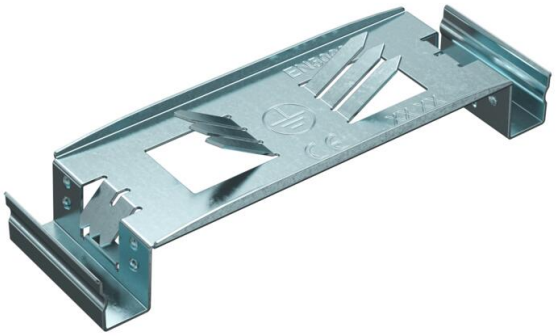

Stezaljka za uzemljenje za električni spoj između donjeg dijela i uloška. Istovremeno služi kao kopča za kabele.

St	Čelik
FS	galvanski pocinčano

Referentni podaci

Broj artikla	6133407
Tip	BRA ERD KL
Opis 1	Kopča za uzemljenje
Opis 2	SIGNA BA UT prema OT
Proizvođač:	OBO
Dimenzija	85x26x18
Boja	cink
Materijal	Čelik
Površina	pocinčano
Norma površine	DIN EN 10346
Najmanja prodajna jedinica	10
Jedinica količine	Komad
Težina	1,22 kg
Jedinica za težinu	kg/100 kom.

Tehnicki list

Kopča za uzemljenje BRA ERD KL

Broj artikla: 6133407

Dimenzije

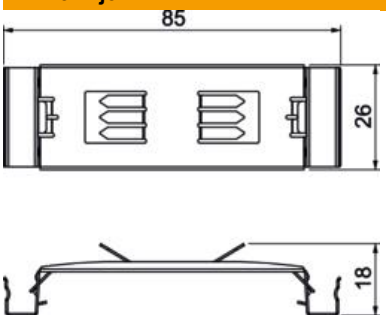

Duljina	85 mm
Širina	26 mm
Visina	18 mm

Tehnički podaci

Stupanj zaštite	IP30
Stupanj zaštite IK-kod	IK07
Temperaturno područje korištenja, maks.	60 °C
Temperaturno područje korištenja, min.	−5 °C
Izvedba izjednačenja potencijala parapetnog kanala	Stezna opruga