Tehnicki list

Unutarnji kut BRA IE 70130

Broj artikla: 6133277

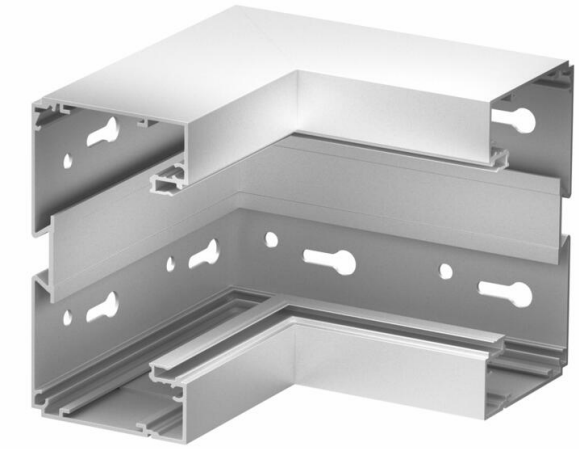

Unutarnji kut za promjenu smjera parapetnih kanala Signa Style.
Prekriva spojeve.

Alu Aluminij

EL eloksirano

Referentni podaci

Broj artikla	6133277
Tip	BRA IE70130 EL
Opis 1	Unutarnji kut
Opis 2	SIGNA STYLE 70x130 eloxirano
Proizvođač:	OBO
Dimenzija	70x130x155
Boja	srebrna
Materijal	Aluminij
Površina	eloksiran
Norma površine	
Najmanja prodajna jedinica	1
Jedinica količine	Komad
Težina	62,7 kg
Jedinica za težinu	kg/100 kom.
CO2 otisak (GWP) od kolijevke do vrata	12,2276 kg CO2e / 1 Komad

Tehnicki list

Unutarnji kut BRA IE 70130

Broj artikla: 6133277

Dimenzije

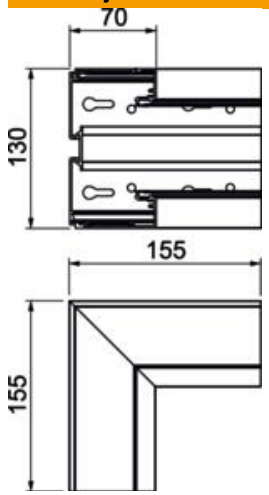

Duljina	155 mm
Širina	130 mm
Visina	70 mm

Tehnički podaci

Broj poklopaca	1
Izvedba	Podnožje
Oblik	asimetričan
za dimenzije kabla	70x130
za širinu kanala	130 mm
za visinu kanala	70 mm
bez halogena	da
Stezaljka za kabele	ne
Spojnica kanala	ne
Vrsta montaže poklopca	S unutarnje strane
Montažna perforacija u podu	da
Širina poklopca	79 mm
Sukladno ROHS-u	da
Stupanj zaštite	IP30
Zaštitna folija	da
Stupanj zaštite IK-kod	IK07
Temperaturno područje korištenja, maks.	60 °C
Temperaturno područje korištenja, min.	−5 °C
Kutno područje, min.	90 mm