Tehnicki list

Završetak SLT ESre2050

Broj artikla: 6132302

Završi dio (desno) za instalacijski kanal.
Za uredan završetak sustava kanala. Za nataknuti na krajeve kanala.



PVC Polivinilklorid

Referentni podaci

Broj artikla	6132302
Tip	SLT ESre2050 rws
Opis 1	Završetak desni
Opis 2	SL-T 20x50 9010
Proizvođač:	OBO
Boja	bijela; RAL 9010
Materijal	Polivinilklorid
Najmanja prodajna jedinica	10
Jedinica količine	Komad
Težina	0,705 kg
Jedinica za težinu	kg/100 kom.
CO2 otisak (GWP) od kolijevke do vrata	0,04 kg CO2e / 1 Komad

Tehnicki list

Završetak SLT ESre2050

Broj artikla: 6132302

Dimenzije

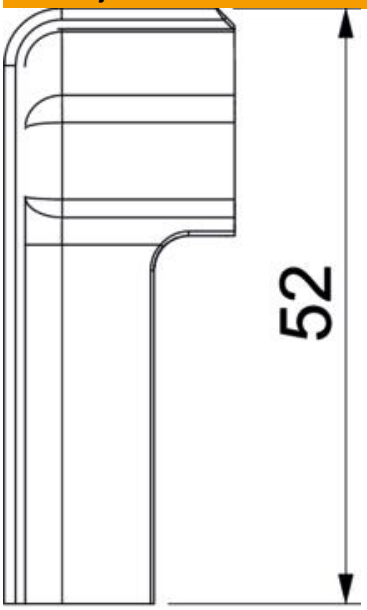

Duljina	30 mm
Širina	20 mm
Visina	52 mm

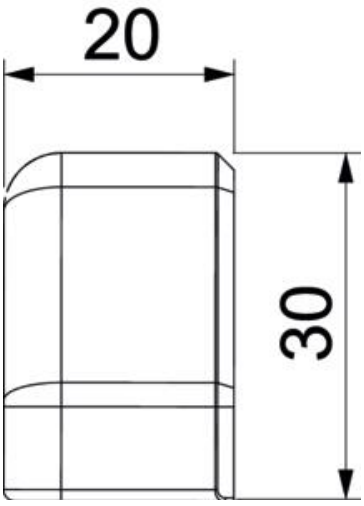

Tehnicki list

Završetak SLT ESre2050

Broj artikla: 6132302

Tehnički podaci

Izvedba	desno
Dekor	bez
Brtva za poklopac	bez
bez halogena	ne
S lajsnom za tepih	da
Stupanj zaštite	IP40
Stupanj zaštite IK-kod	IK06
Temperaturno područje korištenja, maks.	60 °C
Temperaturno područje korištenja, min.	−5 °C
Utisnuća	ne