Tehnicki list

Završetak SL ESli2070

Broj artikla: 6132296

Završi dio (lijevo) za instalacijski kanal.
Za uredan završetak sustava kanala. Za nataknuti na krajeve kanala.



PVC Polivinilklorid

Referentni podaci

Broj artikla	6132296
Tip	SL ESli2070 rws
Opis 1	Završetak lijevi
Opis 2	SL 20x70 9010
Proizvođač:	OBO
Boja	bijela; RAL 9010
Materijal	Polivinilklorid
Najmanja prodajna jedinica	10
Jedinica količine	Komad
Težina	0,6 kg
Jedinica za težinu	kg/100 kom.
CO2 otisak (GWP) od kolijevke do vrata	0,0263 kg CO2e / 1 Komad

Tehnicki list

Završetak SL ESli2070

Broj artikla: 6132296

Dimenzije

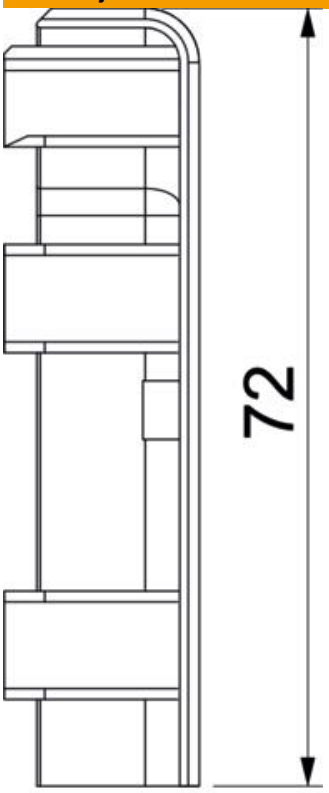

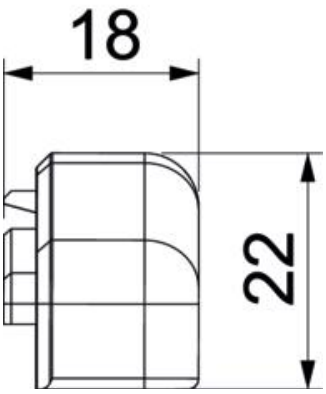

Duljina	22 mm
Širina	18 mm
Visina	72 mm

Tehnicki list

Završetak SL ESli2070

Broj artikla: 6132296

Tehnički podaci

Izvedba	lijevo
Dekor	bez
Brtva za poklopac	bez
bez halogena	ne
S lajsnom za tepih	ne
Sukladno ROHS-u	da
Stupanj zaštite	IP40
Stupanj zaštite IK-kod	IK06
Temperaturno područje korištenja, maks.	60 °C
Temperaturno područje korištenja, min.	−5 °C
Utisnuća	ne