Tehnicki list

Vanjski kut SL AE20110

Broj artikla: 6132275



Vanjski kut za promjenu smjera instalacijskog kanala.

Vanjski kut za nataknuti na osnovu.

PVC Polivinilklorid

Referentni podaci

Broj artikla	6132275
Tip	SL AE20110 rws
Opis 1	Vanjski kut
Opis 2	SL 20x110 9010
Proizvođač:	OBO
Boja	bijela; RAL 9010
Materijal	Polivinilklorid
Najmanja prodajna jedinica	10
Jedinica količine	Komad
Težina	2,22 kg
Jedinica za težinu	kg/100 kom.
CO2 otisak (GWP) od kolijevke do vrata	0,0592 kg CO2e / 1 Komad

Tehnicki list

Vanjski kut SL AE20110

Broj artikla: 6132275

Dimenzije

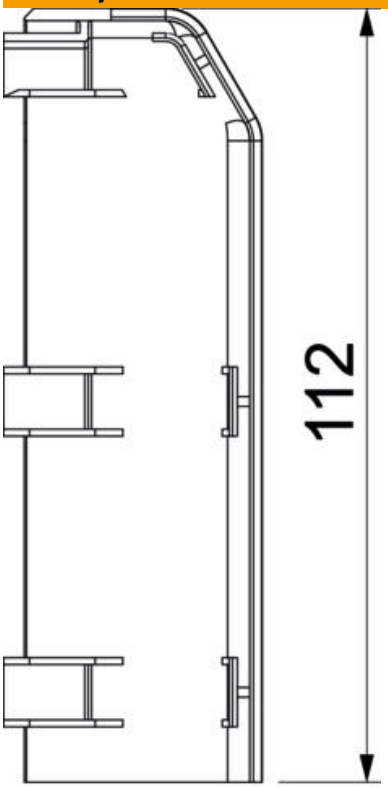

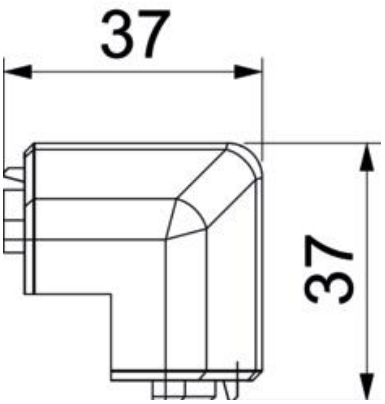

Duljina	37 mm
Visina	112 mm

Tehnicki list

Vanjski kut SL AE20110

Broj artikla: 6132275

Tehnički podaci

Izvedba	Poklopac
Dekor	bez
Brtva za poklopac	bez
bez halogena	ne
S lajsnom za tepih	ne
Sukladno ROHS-u	da
Stupanj zaštite	IP40
Stupanj zaštite IK-kod	IK06
Temperaturno područje korištenja, maks.	60 °C
Temperaturno područje korištenja, min.	−5 °C
Kutno područje, min.	90 mm